Технический паспорт: Multivert MVI 811 (3~400 V, FKM, PN 25, Victaulic)

Характеристики

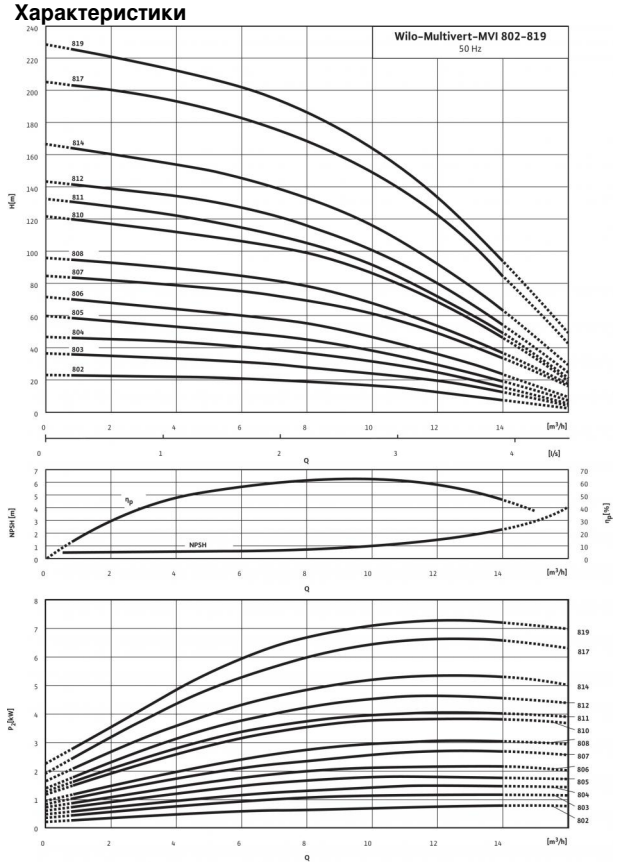

Характеристики согласно ISO 9906: 2012-3B

Схема подключения

Трехфазный ток ≤ 4 кВт

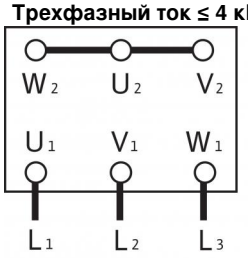

3~400 V Y

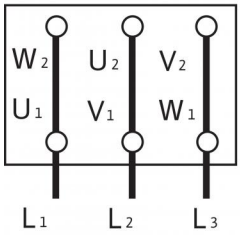

3~230 V Δ

Мощность	
Температура перекачиваемой жидкости *T*	-15...+90 °C
Температура окружающей среды, макс. *T*	40 °C
Максимальное рабочее давление p_{max}	25 бар

Минимальный индекс эффективности (MEI)	
Минимальный индекс эффективности (MEI)	≥ 0.40

Мотор	
Класс изоляции	F
Степень защиты	IP 55
Подключение к сети	3~400 В, 50 Гц
Номинальная мощность электродвигателя P_2	4 кВт
Потребляемая мощность P_1	4.51 кВт
Номинальный ток 3~400 В, 50 Гц I_N	7.4 A
КПД электродвигателя $\eta_{m\ 50\%}$	86,5 %
КПД электродвигателя $\eta_{m\ 75\%}$	88,0 %
КПД электродвигателя $\eta_{m\ 100\%}$	88,1 %

Подключения	
Номинальный внутренний диаметр фланца (с напорной стороны)	DN 50
Номинальный внутренний диаметр фланца (на стороне всасывания)	DN 50
Уровень номинального давления (с напорной стороны) *PN*	PN 25
Уровень номинального давления (на стороне всасывания) *PN*	PN 25

Материалы	
Рабочее колесо	1.4404 [AISI316L]
Корпус насоса	1.4404 [AISI316L]
Вал насоса	1.4404 [AISI316L]
Статическое уплотнение	FKM
Mechanical seal	U3BVGG

Данные для заказа	
Изделие	Wilo
Тип	MVI 811
Арт.-№	4032801
Вес, прим. *m*	40.0 кг

• = имеется, - = отсутствует

Размеры и габаритные чертежи: Multivert MVI 811 (3~400 V, FKM, PN 25, Victaulic)

Габаритный чертеж

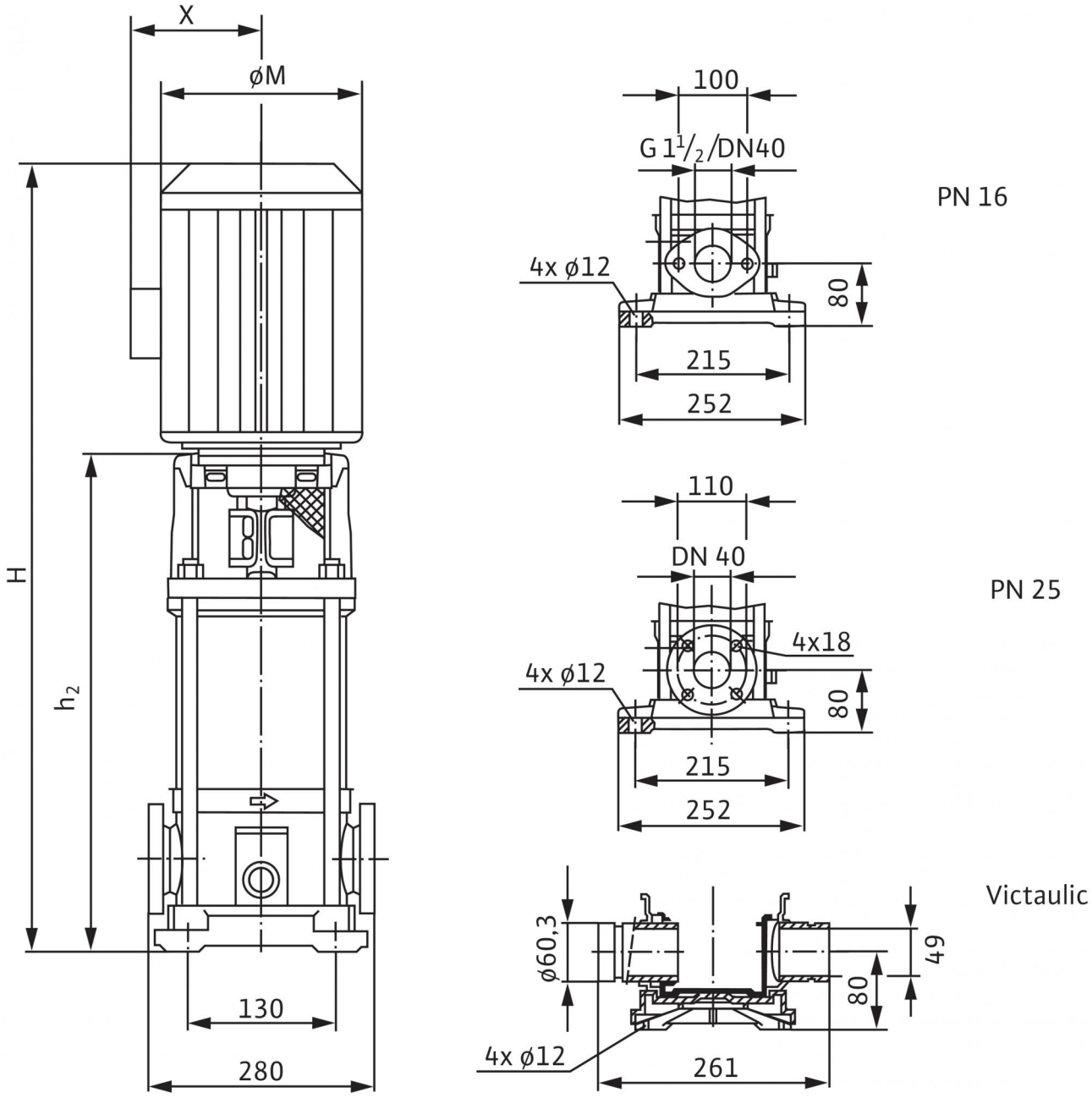

Размеры *H*	960 мм
Размеры *H2*	653.5 мм
Размеры *X*	145 мм
Размеры *Ø M*	196 мм
Вес, прим. *m*	40 кг

Характеристики: Multivert MVI 811 (3~400 V, FKM, PN 25, Victaulic)

Характеристики: Multivert MVI 811 (3~400 V, FKM, PN 25, Victaulic)

Характеристики: Multivert MVI 811 (3~400 V, FKM, PN 25, Victaulic)

Характеристики: Multivert MVI 811 (3~400 V, FKM, PN 25, Victaulic)

Характеристики: Multivert MVI 811 (3~400 V, FKM, PN 25, Victaulic)

Характеристики: Multivert MVI 811 (3~400 V, FKM, PN 25, Victaulic)

Характеристики: Multivert MVI 811 (3~400 V, FKM, PN 25, Victaulic)

Характеристики: Multivert MVI 811 (3~400 V, FKM, PN 25, Victaulic)

Характеристики: Multivert MVI 811 (3~400 V, FKM, PN 25, Victaulic)

Характеристики: Multivert MVI 811 (3~400 V, FKM, PN 25, Victaulic)

Характеристики: Multivert MVI 811 (3~400 V, FKM, PN 25, Victaulic)

Характеристики: Multivert MVI 811 (3~400 V, FKM, PN 25, Victaulic)

Характеристики: Multivert MVI 811 (3~400 V, FKM, PN 25, Victaulic)

Характеристики: Multivert MVI 811 (3~400 V, FKM, PN 25, Victaulic)

Характеристики: Multivert MVI 811 (3~400 V, FKM, PN 25, Victaulic)

Характеристики: Multivert MVI 811 (3~400 V, FKM, PN 25, Victaulic)

Характеристики: Multivert MVI 811 (3~400 V, FKM, PN 25, Victaulic)

Характеристики: Multivert MVI 811 (3~400 V, FKM, PN 25, Victaulic)

Характеристики: Multivert MVI 811 (3~400 V, FKM, PN 25, Victaulic)

Характеристики: Multivert MVI 811 (3~400 V, FKM, PN 25, Victaulic)

Характеристики: Multivert MVI 811 (3~400 V, FKM, PN 25, Victaulic)

Характеристики: Multivert MVI 811 (3~400 V, FKM, PN 25, Victaulic)

Характеристики: Multivert MVI 811 (3~400 V, FKM, PN 25, Victaulic)

Характеристики: Multivert MVI 811 (3~400 V, FKM, PN 25, Victaulic)

Характеристики: Multivert MVI 811 (3~400 V, FKM, PN 25, Victaulic)

Характеристики: Multivert MVI 811 (3~400 V, FKM, PN 25, Victaulic)

Характеристики: Multivert MVI 811 (3~400 V, FKM, PN 25, Victaulic)

Характеристики: Multivert MVI 811 (3~400 V, FKM, PN 25, Victaulic)

Характеристики: Multivert MVI 811 (3~400 V, FKM, PN 25, Victaulic)

Характеристики: Multivert MVI 811 (3~400 V, FKM, PN 25, Victaulic)

Характеристики: Multivert MVI 811 (3~400 V, FKM, PN 25, Victaulic)

Характеристики: Multivert MVI 811 (3~400 V, FKM, PN 25, Victaulic)

Характеристики: Multivert MVI 811 (3~400 V, FKM, PN 25, Victaulic)

Характеристики: Multivert MVI 811 (3~400 V, FKM, PN 25, Victaulic)

Характеристики: Multivert MVI 811 (3~400 V, FKM, PN 25, Victaulic)

Характеристики: Multivert MVI 811 (3~400 V, FKM, PN 25, Victaulic)

Характеристики: Multivert MVI 811 (3~400 V, FKM, PN 25, Victaulic)

Характеристики: Multivert MVI 811 (3~400 V, FKM, PN 25, Victaulic)

Характеристики: Multivert MVI 811 (3~400 V, FKM, PN 25, Victaulic)

Характеристики: Multivert MVI 811 (3~400 V, FKM, PN 25, Victaulic)

Характеристики: Multivert MVI 811 (3~400 V, FKM, PN 25, Victaulic)

Характеристики: Multivert MVI 811 (3~400 V, FKM, PN 25, Victaulic)

Характеристики: Multivert MVI 811 (3~400 V, FKM, PN 25, Victaulic)

Характеристики: Multivert MVI 811 (3~400 V, FKM, PN 25, Victaulic)

Характеристики: Multivert MVI 811 (3~400 V, FKM, PN 25, Victaulic)

Характеристики: Multivert MVI 811 (3~400 V, FKM, PN 25, Victaulic)

Характеристики: Multivert MVI 811 (3~400 V, FKM, PN 25, Victaulic)

Характеристики: Multivert MVI 811 (3~400 V, FKM, PN 25, Victaulic)

Описание изделия: Multivert MVI 811 (3~400 V, FKM, PN 25, Victaulic)

Мощность

Температура перекачиваемой жидкости *T*: -15...+90 °C
Температура окружающей среды, макс. *T*: 40 °C
Максимальное рабочее давление p_{max}: 25 бар

Минимальный индекс эффективности (MEI)

Минимальный индекс эффективности (MEI): ≥ 0.40

Мотор

Класс изоляции: F
Степень защиты: IP 55
Подключение к сети: 3~400 В, 50 Гц
Номинальная мощность электродвигателя P_2: 4 кВт
Потребляемая мощность P_1: 4.51 кВт
Номинальный ток 3~400 В, 50 Гц I_N: 7.4 A
КПД электродвигателя $\eta_{m\,50\%}$: 86,5 %
КПД электродвигателя $\eta_{m\,75\%}$: 88,0 %
КПД электродвигателя $\eta_{m\,100\%}$: 88,1 %

Подключения

Номинальный внутренний диаметр фланца (с напорной стороны): DN 50
Номинальный внутренний диаметр фланца (на стороне всасывания): DN 50
Уровень номинального давления (с напорной стороны) *PN*: PN 25
Уровень номинального давления (на стороне всасывания) *PN*: PN 25

Материалы

Рабочее колесо: 1.4404 [AISI316L]
Корпус насоса: 1.4404 [AISI316L]
Вал насоса: 1.4404 [AISI316L]
Статическое уплотнение: FKM
Mechanical seal: U3BVGG

Данные для заказа

Изделие: Wilo
Тип: MVI 811
Арт.-№: 4032801
Вес, прим. *m*: 40.0 кг