Технический паспорт: Multivert MVI 804 (3~400 V, FKM, PN 25, Victaulic)

Характеристики

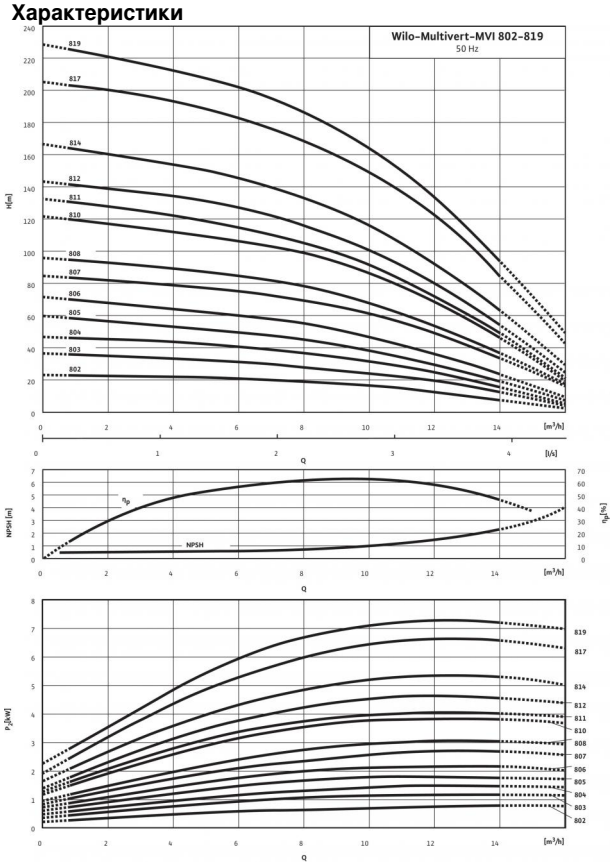

Характеристики согласно ISO 9906: 2012-3B

Схема подключения
Трехфазный ток ≤ 4 кВт

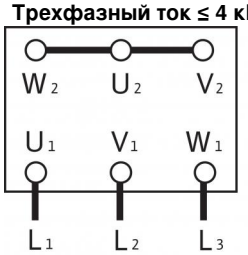

3~400 V ⅄

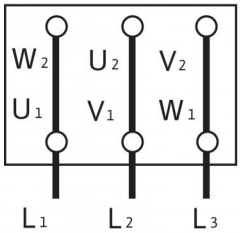

3~230 V Δ

Мощность	
Температура перекачиваемой жидкости *T*	-15...+90 °C
Температура окружающей среды, макс. *T*	40 °C
Максимальное рабочее давление p_{max}	25 бар

Минимальный индекс эффективности (MEI)	
Минимальный индекс эффективности (MEI)	≥ 0.40

Мотор	
Класс изоляции	F
Степень защиты	IP 55
Подключение к сети	3~400 В, 50 Гц
Номинальная мощность электродвигателя P_2	1.5 кВт
Потребляемая мощность P_1	1.79 кВт
Номинальный ток 3~230 В, 50 Гц I_N	5.4 A
Номинальный ток 3~400 В, 50 Гц I_N	3.1 A
КПД электродвигателя $\eta_{m\ 50\%}$	80,5 %
КПД электродвигателя $\eta_{m\ 75\%}$	83,7 %
КПД электродвигателя $\eta_{m\ 100\%}$	84,2 %

Подключения	
Номинальный внутренний диаметр фланца (с напорной стороны)	DN 50
Номинальный внутренний диаметр фланца (на стороне всасывания)	DN 50
Уровень номинального давления (с напорной стороны) *PN*	PN 16
Уровень номинального давления (на стороне всасывания) *PN*	PN 16

Материалы	
Рабочее колесо	1.4404 [AISI316L]
Корпус насоса	1.4404 [AISI316L]
Вал насоса	1.4404 [AISI316L]
Статическое уплотнение	FKM
Mechanical seal	Q1BVGG

Данные для заказа	
Изделие	Wilo
Тип	MVI 804
Арт.-№	4032795
Вес, прим. *m*	38.0 кг

• = имеется, - = отсутствует

Размеры и габаритные чертежи: Multivert MVI 804 (3~400 V, FKM, PN 25, Victaulic)

Габаритный чертеж

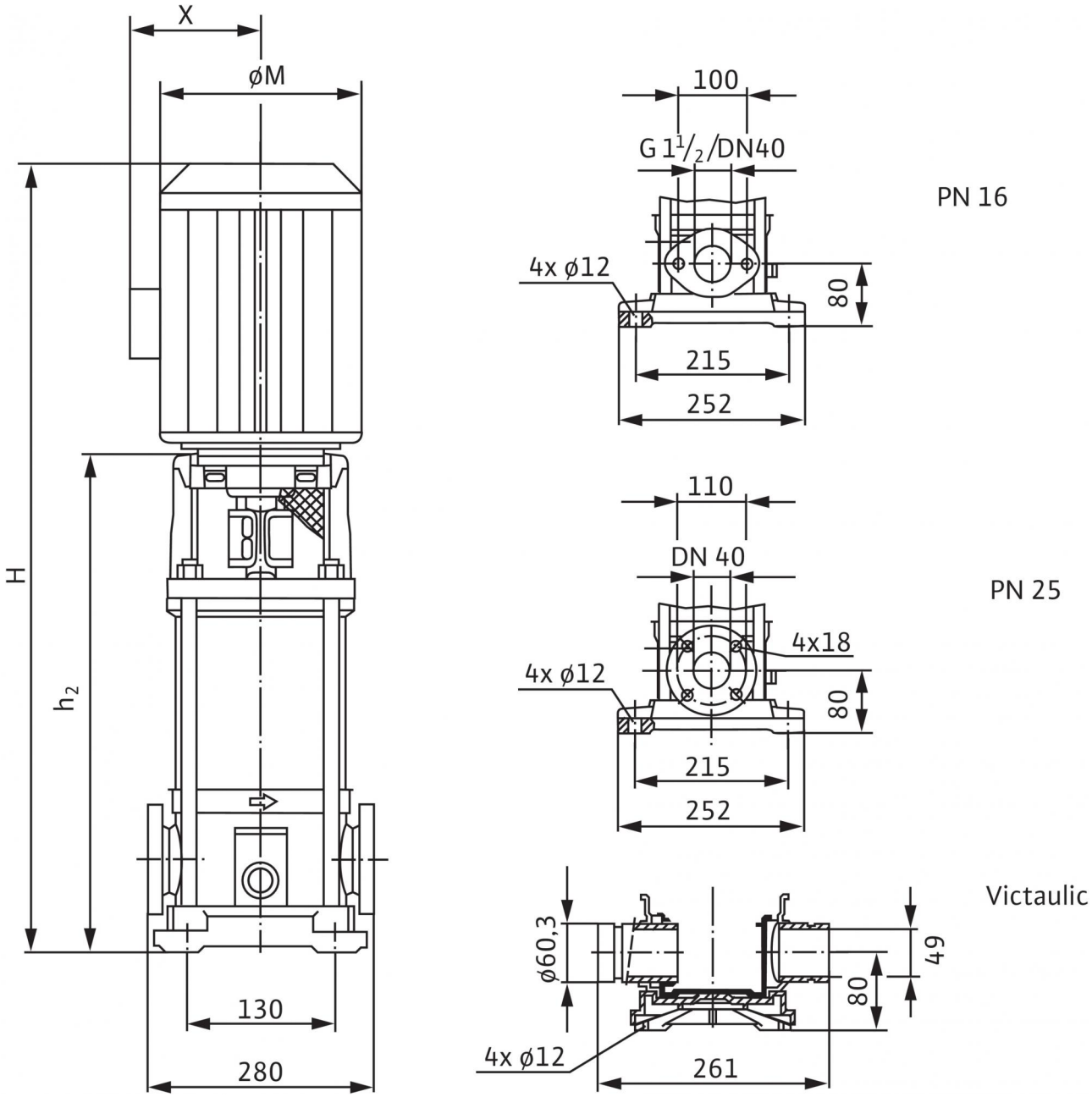

Размеры *H*	670 мм
Размеры *H2*	403.5 мм
Размеры *X*	132 мм
Размеры *Ø M*	193 мм
Вес, прим. *m*	38 кг

Характеристики: Multivert MVI 804 (3~400 V, FKM, PN 25, Victaulic)

Характеристики: Multivert MVI 804 (3~400 V, FKM, PN 25, Victaulic)

Характеристики: Multivert MVI 804 (3~400 V, FKM, PN 25, Victaulic)

Характеристики: Multivert MVI 804 (3~400 V, FKM, PN 25, Victaulic)

Характеристики: Multivert MVI 804 (3~400 V, FKM, PN 25, Victaulic)

Характеристики: Multivert MVI 804 (3~400 V, FKM, PN 25, Victaulic)

Характеристики: Multivert MVI 804 (3~400 V, FKM, PN 25, Victaulic)

Характеристики: Multivert MVI 804 (3~400 V, FKM, PN 25, Victaulic)

Характеристики: Multivert MVI 804 (3~400 V, FKM, PN 25, Victaulic)

Характеристики: Multivert MVI 804 (3~400 V, FKM, PN 25, Victaulic)

Характеристики: Multivert MVI 804 (3~400 V, FKM, PN 25, Victaulic)

Характеристики: Multivert MVI 804 (3~400 V, FKM, PN 25, Victaulic)

Характеристики: Multivert MVI 804 (3~400 V, FKM, PN 25, Victaulic)

Характеристики: Multivert MVI 804 (3~400 V, FKM, PN 25, Victaulic)

Характеристики: Multivert MVI 804 (3~400 V, FKM, PN 25, Victaulic)

Характеристики: Multivert MVI 804 (3~400 V, FKM, PN 25, Victaulic)

Характеристики: Multivert MVI 804 (3~400 V, FKM, PN 25, Victaulic)

Характеристики: Multivert MVI 804 (3~400 V, FKM, PN 25, Victaulic)

Характеристики: Multivert MVI 804 (3~400 V, FKM, PN 25, Victaulic)

Характеристики: Multivert MVI 804 (3~400 V, FKM, PN 25, Victaulic)

Характеристики: Multivert MVI 804 (3~400 V, FKM, PN 25, Victaulic)

Характеристики: Multivert MVI 804 (3~400 V, FKM, PN 25, Victaulic)

Характеристики: Multivert MVI 804 (3~400 V, FKM, PN 25, Victaulic)

Характеристики: Multivert MVI 804 (3~400 V, FKM, PN 25, Victaulic)

Характеристики: Multivert MVI 804 (3~400 V, FKM, PN 25, Victaulic)

Характеристики: Multivert MVI 804 (3~400 V, FKM, PN 25, Victaulic)

Характеристики: Multivert MVI 804 (3~400 V, FKM, PN 25, Victaulic)

Характеристики: Multivert MVI 804 (3~400 V, FKM, PN 25, Victaulic)

Характеристики: Multivert MVI 804 (3~400 V, FKM, PN 25, Victaulic)

Характеристики: Multivert MVI 804 (3~400 V, FKM, PN 25, Victaulic)

Характеристики: Multivert MVI 804 (3~400 V, FKM, PN 25, Victaulic)

Характеристики: Multivert MVI 804 (3~400 V, FKM, PN 25, Victaulic)

Характеристики: Multivert MVI 804 (3~400 V, FKM, PN 25, Victaulic)

Характеристики: Multivert MVI 804 (3~400 V, FKM, PN 25, Victaulic)

Характеристики: Multivert MVI 804 (3~400 V, FKM, PN 25, Victaulic)

Характеристики: Multivert MVI 804 (3~400 V, FKM, PN 25, Victaulic)

Характеристики: Multivert MVI 804 (3~400 V, FKM, PN 25, Victaulic)

Характеристики: Multivert MVI 804 (3~400 V, FKM, PN 25, Victaulic)

Характеристики: Multivert MVI 804 (3~400 V, FKM, PN 25, Victaulic)

Характеристики: Multivert MVI 804 (3~400 V, FKM, PN 25, Victaulic)

Характеристики: Multivert MVI 804 (3~400 V, FKM, PN 25, Victaulic)

Характеристики: Multivert MVI 804 (3~400 V, FKM, PN 25, Victaulic)

Характеристики: Multivert MVI 804 (3~400 V, FKM, PN 25, Victaulic)

Характеристики: Multivert MVI 804 (3~400 V, FKM, PN 25, Victaulic)

Характеристики: Multivert MVI 804 (3~400 V, FKM, PN 25, Victaulic)

Характеристики: Multivert MVI 804 (3~400 V, FKM, PN 25, Victaulic)

Характеристики: Multivert MVI 804 (3~400 V, FKM, PN 25, Victaulic)

Характеристики: Multivert MVI 804 (3~400 V, FKM, PN 25, Victaulic)

Описание изделия: Multivert MVI 804 (3~400 V, FKM, PN 25, Victaulic)

Мощность

Температура перекачиваемой жидкости *T*: -15...+90 °C
Температура окружающей среды, макс. *T*: 40 °C
Максимальное рабочее давление p_{max}: 25 бар

Минимальный индекс эффективности (MEI)

Минимальный индекс эффективности (MEI): ≥ 0.40

Мотор

Класс изоляции: F
Степень защиты: IP 55
Подключение к сети: 3~400 В, 50 Гц
Номинальная мощность электродвигателя P_2: 1.5 кВт
Потребляемая мощность P_1: 1.79 кВт
Номинальный ток 3~230 В, 50 Гц I_N: 5.4 A
Номинальный ток 3~400 В, 50 Гц I_N: 3.1 A
КПД электродвигателя $\eta_{m\ 50\%}$: 80,5 %
КПД электродвигателя $\eta_{m\ 75\%}$: 83,7 %
КПД электродвигателя $\eta_{m\ 100\%}$: 84,2 %

Подключения

Номинальный внутренний диаметр фланца (с напорной стороны): DN 50
Номинальный внутренний диаметр фланца (на стороне всасывания): DN 50
Уровень номинального давления (с напорной стороны) *PN*: PN 16
Уровень номинального давления (на стороне всасывания) *PN*: PN 16

Материалы

Рабочее колесо: 1.4404 [AISI316L]
Корпус насоса: 1.4404 [AISI316L]
Вал насоса: 1.4404 [AISI316L]
Статическое уплотнение: FKM
Mechanical seal: Q1BVGG

Данные для заказа

Изделие: Wilo
Тип: MVI 804
Арт.-№: 4032795
Вес, прим. *m*: 38.0 кг