Технический паспорт: Multivert MVI 812 (3~400 V, FKM, PN 25, Victaulic)

Характеристики

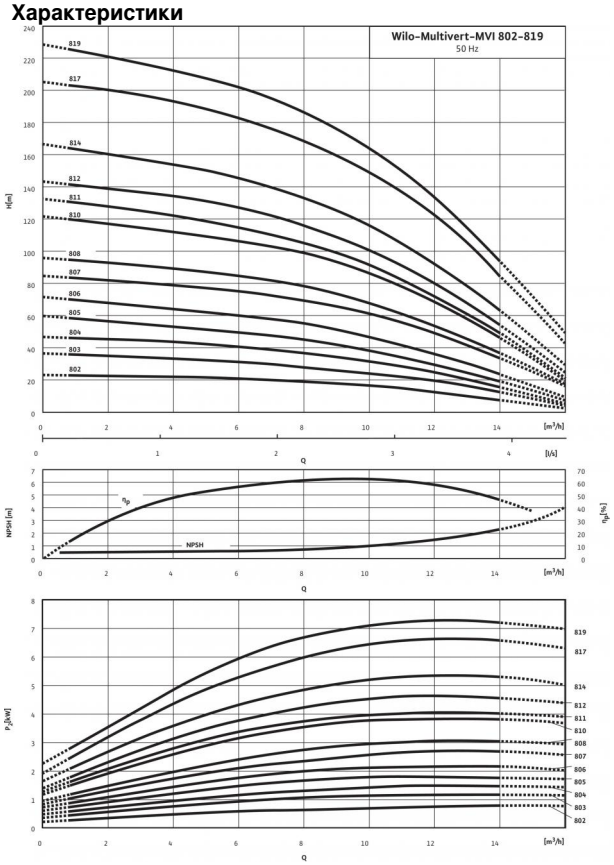

Характеристики согласно ISO 9906: 2012-3B

Схема подключения

Трехфазный ток ≥ 5,5 кВт; прямой пуск Y-Δ

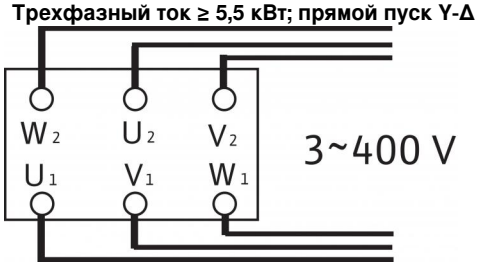

Мощность	
Температура перекачиваемой жидкости *T*	-15...+90 °C
Температура окружающей среды, макс. *T*	40 °C
Максимальное рабочее давление p_{max}	25 бар

Минимальный индекс эффективности (MEI)	
Минимальный индекс эффективности (MEI)	≥ 0.40

Мотор	
Класс изоляции	F
Степень защиты	IP 55
Подключение к сети	3~400 В, 50 Гц
Номинальная мощность электродвигателя P_2	5.5 кВт
Потребляемая мощность P_1	6.15 кВт
Номинальный ток 3~400 В, 50 Гц I_N	10.3 A
КПД электродвигателя $\eta_{m\ 50\%}$	87,3 %
КПД электродвигателя $\eta_{m\ 75\%}$	89,1 %
КПД электродвигателя $\eta_{m\ 100\%}$	89,2 %

Подключения	
Номинальный внутренний диаметр фланца (с напорной стороны)	DN 50
Номинальный внутренний диаметр фланца (на стороне всасывания)	DN 50
Уровень номинального давления (с напорной стороны) *PN*	PN 25
Уровень номинального давления (на стороне всасывания) *PN*	PN 25

Материалы	
Рабочее колесо	1.4404 [AISI316L]
Корпус насоса	1.4404 [AISI316L]
Вал насоса	1.4404 [AISI316L]
Статическое уплотнение	FKM
Mechanical seal	U3BVGG

Данные для заказа	
Изделие	Wilo
Тип	MVI 812
Арт.-№	4032802
Вес, прим. *m*	59.0 кг

• = имеется, - = отсутствует

Размеры и габаритные чертежи: Multivert MVI 812 (3~400 V, FKM, PN 25, Victaulic)

Габаритный чертеж

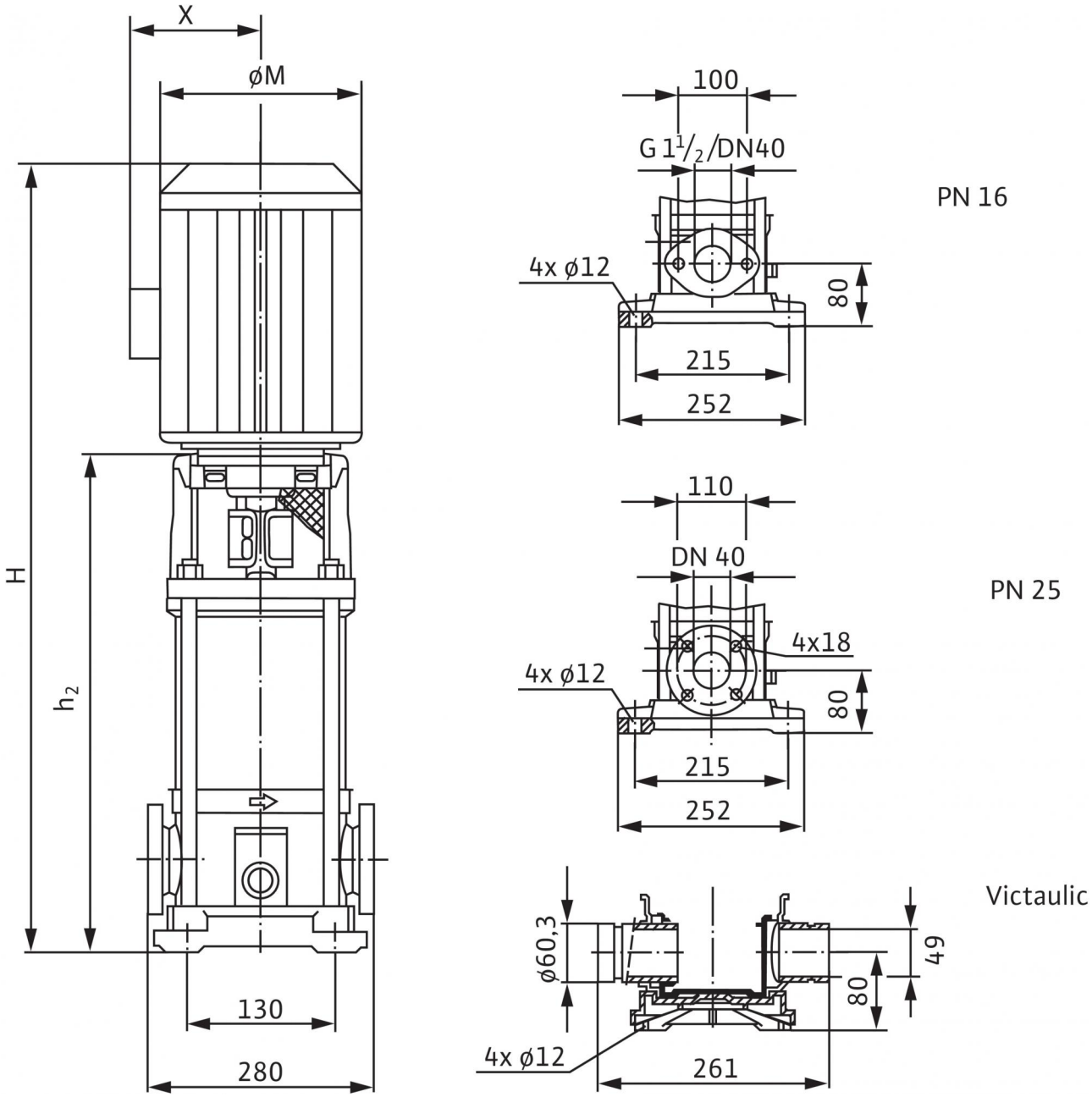

Размеры *H*	989 мм
Размеры *H2*	653.5 мм
Размеры *X*	149 мм
Размеры *Ø M*	232 мм
Вес, прим. *m*	59 кг

Характеристики: Multivert MVI 812 (3~400 V, FKM, PN 25, Victaulic)

Характеристики: Multivert MVI 812 (3~400 V, FKM, PN 25, Victaulic)

Характеристики: Multivert MVI 812 (3~400 V, FKM, PN 25, Victaulic)

Характеристики: Multivert MVI 812 (3~400 V, FKM, PN 25, Victaulic)

Характеристики: Multivert MVI 812 (3~400 V, FKM, PN 25, Victaulic)

Характеристики: Multivert MVI 812 (3~400 V, FKM, PN 25, Victaulic)

Характеристики: Multivert MVI 812 (3~400 V, FKM, PN 25, Victaulic)

Характеристики: Multivert MVI 812 (3~400 V, FKM, PN 25, Victaulic)

Характеристики: Multivert MVI 812 (3~400 V, FKM, PN 25, Victaulic)

Характеристики: Multivert MVI 812 (3~400 V, FKM, PN 25, Victaulic)

Характеристики: Multivert MVI 812 (3~400 V, FKM, PN 25, Victaulic)

Характеристики: Multivert MVI 812 (3~400 V, FKM, PN 25, Victaulic)

Характеристики: Multivert MVI 812 (3~400 V, FKM, PN 25, Victaulic)

Характеристики: Multivert MVI 812 (3~400 V, FKM, PN 25, Victaulic)

Характеристики: Multivert MVI 812 (3~400 V, FKM, PN 25, Victaulic)

Характеристики: Multivert MVI 812 (3~400 V, FKM, PN 25, Victaulic)

Характеристики: Multivert MVI 812 (3~400 V, FKM, PN 25, Victaulic)

Характеристики: Multivert MVI 812 (3~400 V, FKM, PN 25, Victaulic)

Характеристики: Multivert MVI 812 (3~400 V, FKM, PN 25, Victaulic)

Характеристики: Multivert MVI 812 (3~400 V, FKM, PN 25, Victaulic)

Характеристики: Multivert MVI 812 (3~400 V, FKM, PN 25, Victaulic)

Характеристики: Multivert MVI 812 (3~400 V, FKM, PN 25, Victaulic)

Характеристики: Multivert MVI 812 (3~400 V, FKM, PN 25, Victaulic)

Характеристики: Multivert MVI 812 (3~400 V, FKM, PN 25, Victaulic)

Характеристики: Multivert MVI 812 (3~400 V, FKM, PN 25, Victaulic)

Характеристики: Multivert MVI 812 (3~400 V, FKM, PN 25, Victaulic)

Характеристики: Multivert MVI 812 (3~400 V, FKM, PN 25, Victaulic)

Характеристики: Multivert MVI 812 (3~400 V, FKM, PN 25, Victaulic)

Характеристики: Multivert MVI 812 (3~400 V, FKM, PN 25, Victaulic)

Характеристики: Multivert MVI 812 (3~400 V, FKM, PN 25, Victaulic)

Характеристики: Multivert MVI 812 (3~400 V, FKM, PN 25, Victaulic)

Характеристики: Multivert MVI 812 (3~400 V, FKM, PN 25, Victaulic)

Характеристики: Multivert MVI 812 (3~400 V, FKM, PN 25, Victaulic)

Характеристики: Multivert MVI 812 (3~400 V, FKM, PN 25, Victaulic)

Характеристики: Multivert MVI 812 (3~400 V, FKM, PN 25, Victaulic)

Характеристики: Multivert MVI 812 (3~400 V, FKM, PN 25, Victaulic)

Характеристики: Multivert MVI 812 (3~400 V, FKM, PN 25, Victaulic)

Характеристики: Multivert MVI 812 (3~400 V, FKM, PN 25, Victaulic)

Характеристики: Multivert MVI 812 (3~400 V, FKM, PN 25, Victaulic)

Характеристики: Multivert MVI 812 (3~400 V, FKM, PN 25, Victaulic)

Характеристики: Multivert MVI 812 (3~400 V, FKM, PN 25, Victaulic)

Характеристики: Multivert MVI 812 (3~400 V, FKM, PN 25, Victaulic)

Характеристики: Multivert MVI 812 (3~400 V, FKM, PN 25, Victaulic)

Характеристики: Multivert MVI 812 (3~400 V, FKM, PN 25, Victaulic)

Характеристики: Multivert MVI 812 (3~400 V, FKM, PN 25, Victaulic)

Характеристики: Multivert MVI 812 (3~400 V, FKM, PN 25, Victaulic)

Характеристики: Multivert MVI 812 (3~400 V, FKM, PN 25, Victaulic)

Характеристики: Multivert MVI 812 (3~400 V, FKM, PN 25, Victaulic)

Описание изделия: Multivert MVI 812 (3~400 V, FKM, PN 25, Victaulic)

Мощность

Температура перекачиваемой жидкости *T*: -15...+90 °C
Температура окружающей среды, макс. *T*: 40 °C
Максимальное рабочее давление p_{max}: 25 бар

Минимальный индекс эффективности (MEI)

Минимальный индекс эффективности (MEI): ≥ 0.40

Мотор

Класс изоляции: F
Степень защиты: IP 55
Подключение к сети: 3~400 В, 50 Гц
Номинальная мощность электродвигателя P_2: 5.5 кВт
Потребляемая мощность P_1: 6.15 кВт
Номинальный ток 3~400 В, 50 Гц I_N: 10.3 A
КПД электродвигателя $\eta_{m\ 50\%}$: 87,3 %
КПД электродвигателя $\eta_{m\ 75\%}$: 89,1 %
КПД электродвигателя $\eta_{m\ 100\%}$: 89,2 %

Подключения

Номинальный внутренний диаметр фланца (с напорной стороны): DN 50
Номинальный внутренний диаметр фланца (на стороне всасывания): DN 50
Уровень номинального давления (с напорной стороны) *PN*: PN 25
Уровень номинального давления (на стороне всасывания) *PN*: PN 25

Материалы

Рабочее колесо: 1.4404 [AISI316L]
Корпус насоса: 1.4404 [AISI316L]
Вал насоса: 1.4404 [AISI316L]
Статическое уплотнение: FKM
Mechanical seal: U3BVGG

Данные для заказа

Изделие: Wilo
Тип: MVI 812
Арт.-№: 4032802
Вес, прим. *m*: 59.0 кг