Технический паспорт: Wilo-Stratos 65/1-9

Характеристики

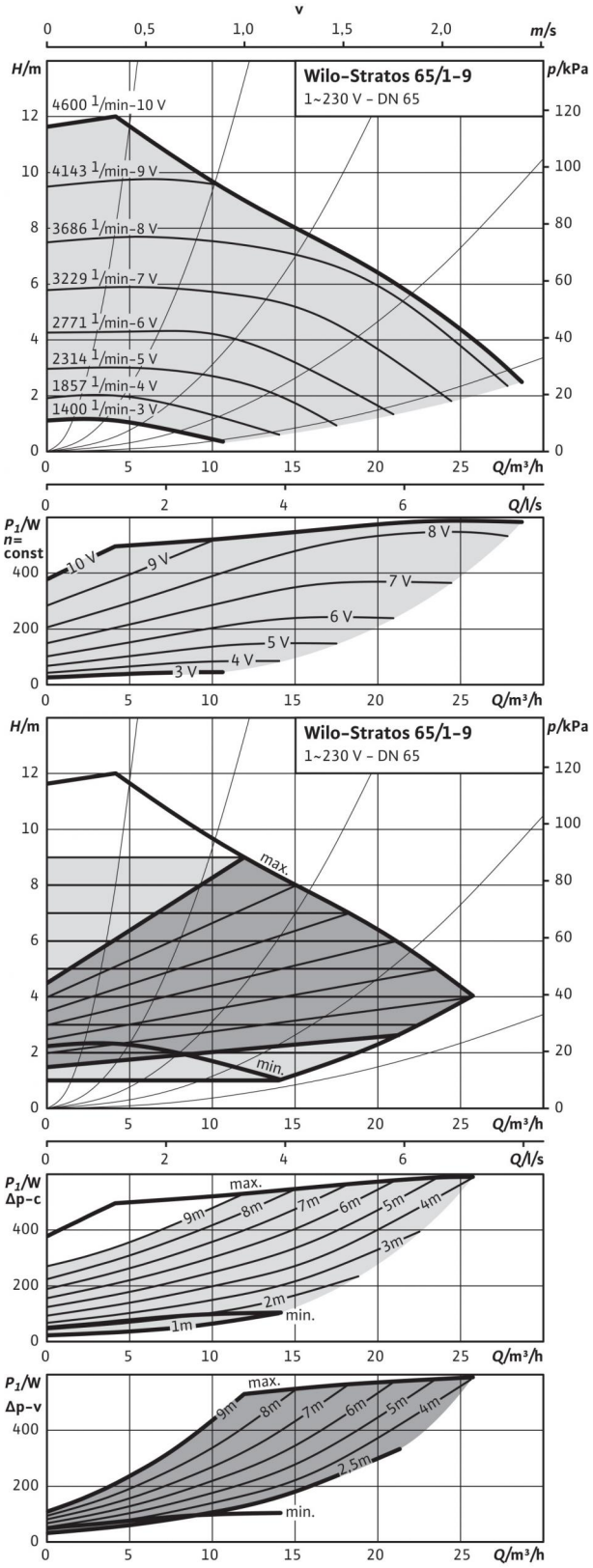

Допустимая перекачиваемая среда (другие среды по запросу)	
Вода систем отопления (согласно VDI 2035)	•
Водогликолевая смесь (макс. 1:1; при доле гликоля более 20 % необходимо проверять рабочие характеристики)	•

Допустимая область применения	
Диапазон температур при макс. температуре окружающей среды +40 °C	-10...+110 °C
Макс. допустимое рабочее давление P_{max}	16 бар

Подсоединения к трубопроводу	
Номинальный внутренний диаметр фланца	DN 65
Габаритная длина l_0	280 мм

Мотор/электроника	
Индекс энергоэффективности (EEI)	≤ 0.20
Электромагнитная совместимость	EN 61800-3
Создаваемые помехи	EN 61000-6-3
Помехозащищенность	EN 61000-6-2
Регулирование частоты вращения	Частотный преобразователь (ЧП)
Степень защиты	IP X4D
Класс изоляции	F
Подключение к сети	1~230 В, 50/60 Гц
Номинальная мощность электродвигателя P_2	500.00 Вт
Частота вращения *N*	1400 - 4600 об/мин
Потребляемая мощность P_1	25 - 590 Вт
Потребление тока *I*	0,20 - 2,60 A
Защита электродвигателя	Встроенная
Резьбовой ввод для кабеля *PG*	1x7/1x9/1x13,5

Материалы	
Корпус насоса	Серый чугун (EN-GJL-250)
Рабочее колесо	Синтетический материал (PPS - 40% GF)
Вал насоса	Нержавеющая сталь (X30Cr13/X46Cr13)
Подшипники	Металлографит

Минимальный подпор на всасывающем патрубке во избежание кавитации при температуре перекачиваемой воды	
Минимальное давление на входе при температурах жидкости 50/95/110 °C	5 / 12 / 18 м

Данные для заказа	
Изделие	Wilo
Тип	Stratos 65/1-9
Арт.-№	2069362
Вес, прим. *m*	18 кг

Технический паспорт: Wilo-Stratos 65/1-9

Габаритный чертеж

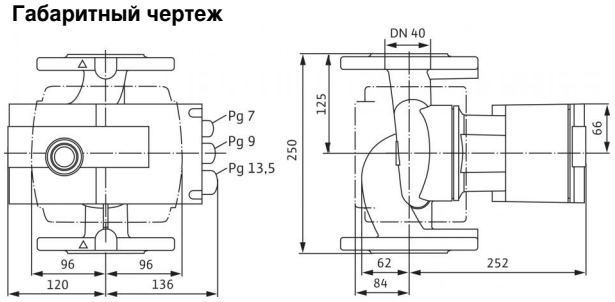

Схема подключения

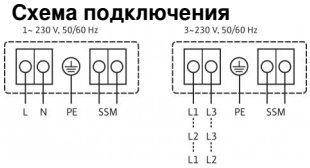

SSM (обобщенная сигнализация неисправности):	Обобщенная сигнализация неисправности (нормальнозамкнутый контакт по VDI 3814, предельно допустимая нагрузка: 1 A, 250 В ~) Функции см. в разделе «Рекомендации по выбору и монтажу»

Размеры и габаритные чертежи: Wilo-Stratos 65/1-9

Габаритный чертеж фланца

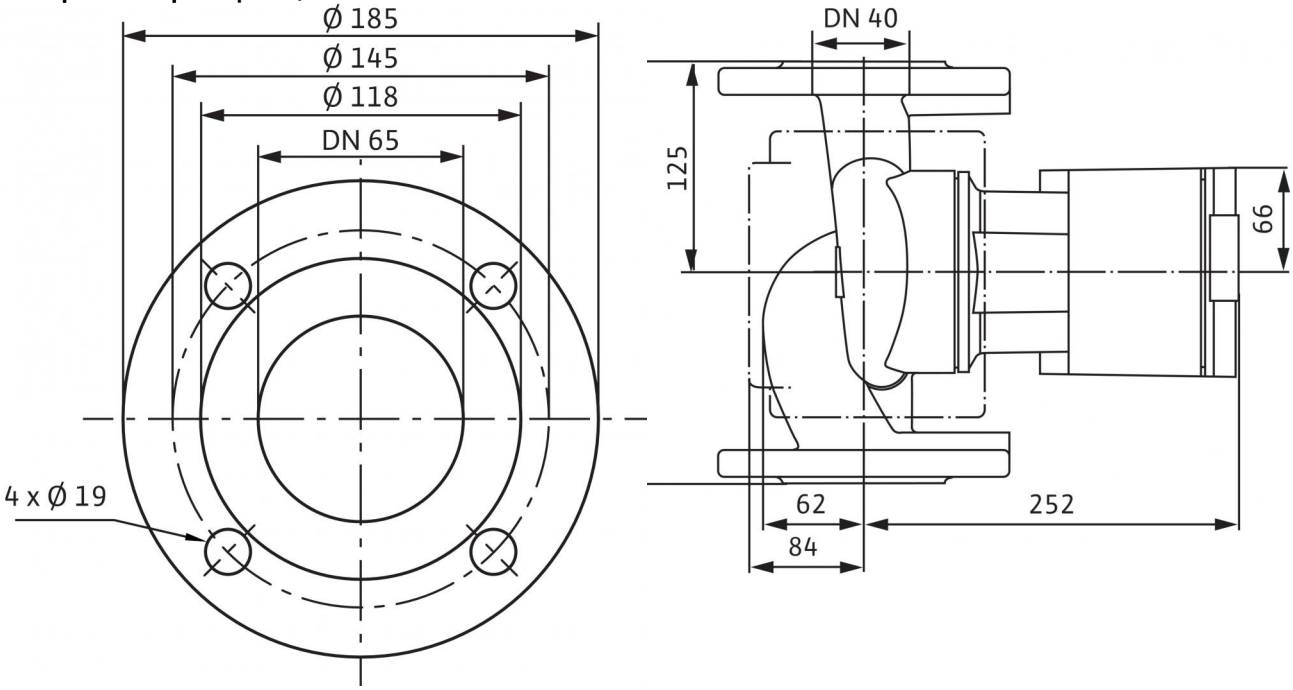

Характеристики: Wilo-Stratos 65/1-9

Характеристики

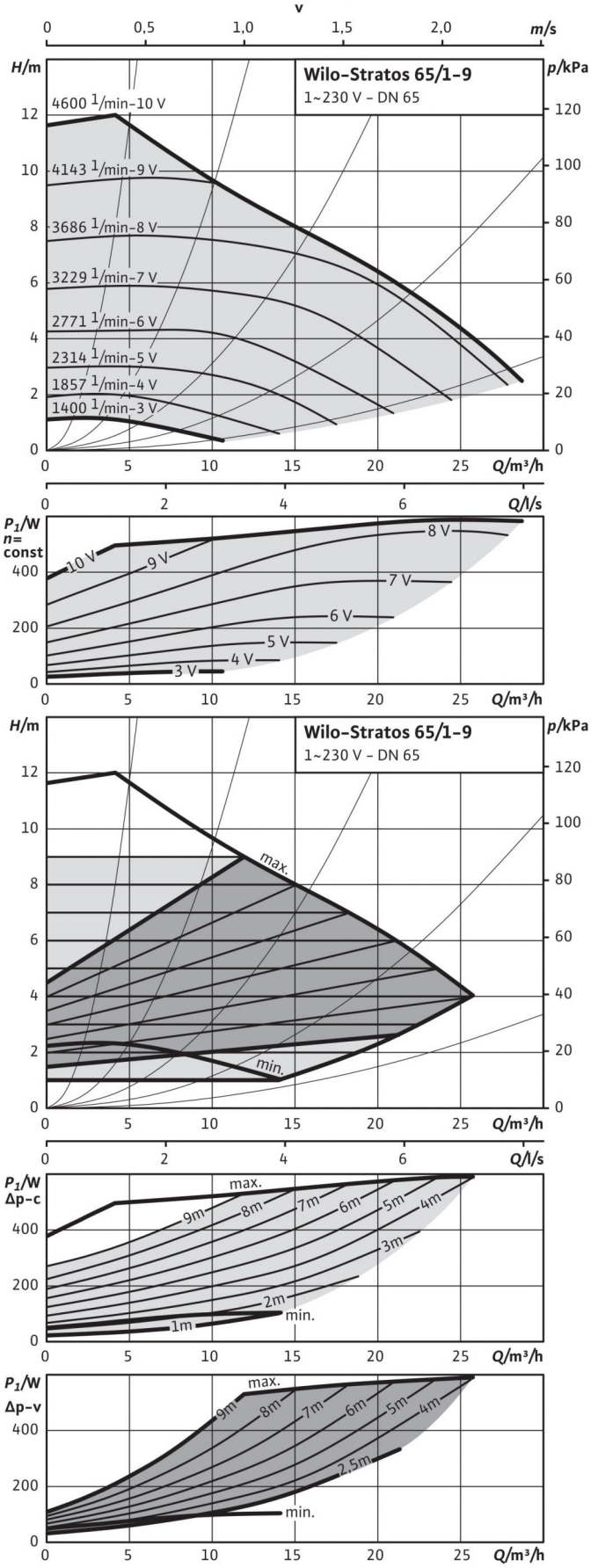

Описание изделия: Wilo-Stratos 65/1-9

Высокопроизводительный насос Wilo Stratos

с электронным регулированием,

Циркуляционный насос с мокрым ротором с низкими эксплуатационными затратами для установки в трубах. Возможно применение во всех областях отопления, вентиляции и кондиционирования (от -10 °C до +110 °C). Со встроенным электронным регулированием мощности для поддержания постоянного/переменного перепада давления. Серийные теплоизоляционные кожухи. Серийное исполнение с однокнопочной панелью ручного управления для следующих операций:

- вкл./выкл. насоса;
- выбор способа регулирования:
  - dp-c (постоянный перепад давления);
  - dp-v (переменный перепад давления);
  - dp-T (температурно-зависимый перепад давления) с помощью IR-монитора/IR-карты памяти, Modbus, BACnet, LON или Can;
  - Q-Limit для ограничения максимального расхода (настройка только через IR-карту памяти)
  - Режим управления (настройка постоянной частоты вращения);
- автоматический режим снижения частоты вращения (самообучающийся);
- настройка заданного значения или частоты вращения.

Графический дисплей насоса с поворотной индикацией для горизонтального и вертикального размещения модуля с возможностью индикации следующих параметров:

- Эксплуатационное состояние
- способ регулирования;
- заданное значение перепада давления или частоты вращения;
- сообщения об ошибках и предупреждения;

Синхронный электродвигатель с технологией ECM с высоким коэффициентом полезного действия и моментом прокручивания, функцией деблокирования и встроенной полной защитой электродвигателя.

Световая индикация неисправности, беспотенциальная обобщенная сигнализация неисправности, инфракрасный интерфейс для беспроводной связи с устройством управления Wilo/IR-монитором/IR-картой памяти.

Разъем для IF-модулей Wilo Stratos с интерфейсами для автоматизированной системы управления зданием или системы управления сдвоенными насосами (принадлежности: IF-модули Stratos Modbus, BACnet, LON, CAN, PLR, Ext. Off, Ext. Min, SBM, Ext. Off/SBM или DP).

Корпус насоса из серого чугуна с катафорезным покрытием, рабочее колесо из упрочненного стекловолокном синтетического материала, вал из нержавеющей стали с угольными подшипниками скольжения с металлической пропиткой.

Исполнения фланцев для насосов с фланцевым соединением:

- Стандартное исполнение для насосов DN 32 - DN 65: комбинированный фланец PN 6/10 (фланец PN 16 согласно EN 1092-2) для контрфланцев PN 6 и PN 16
- Стандартное исполнение для насосов DN 80/DN 100: фланец PN 6 (рассчитан PN 16 согласно EN 1092-2) для контрфланца PN 6
- Специальное исполнение для насосов DN 32 - DN 100: фланец PN 16 (согласно EN 1092-2) для контрфланца PN 16,

Материалы

Корпус насоса: Серый чугун (EN-GJL-250)
Рабочее колесо: Синтетический материал (PPS - 40% GF)
Вал насоса: Нержавеющая сталь (X30Cr13/X46Cr13)
Подшипники: Металлографит

Допустимая перекачиваемая среда (другие среды по запросу)

Макс. расход Q_{max}: 28.7 м3/ч
Макс. напор H_{max}: 12.0 M

Подсоединения к трубопроводу

Номинальный внутренний диаметр фланца: DN 65
Габаритная длина l_0: 280 мм

Описание изделия: Wilo-Stratos 65/1-9

Мотор/электроника

Индекс энергоэффективности (EEI): ≤ 0.20
Электромагнитная совместимость: EN 61800-3
Создаваемые помехи: EN 61000-6-3
Помехозащищенность: EN 61000-6-2
Регулирование частоты вращения: Частотный преобразователь (ЧП)
Степень защиты: IP X4D
Класс изоляции: F
Подключение к сети: 1~230 В, 50/60 Гц
Частота сети *F*: 50/60 Гц
Номинальная мощность электродвигателя P_2: 500 Вт
Частота вращения *N*: 1400 - 4600 об/мин
Потребляемая мощность 1~230 В P_1: 25 - 590 Вт
Ток при 1~230В *I*: 0,20 - 2,60 А
Защита электродвигателя: Встроенная
Резьбовой ввод для кабеля *PG*: 1x7/1x9/1x13,5

Данные для заказа

Арт.-№: 2069362
Номер EAN: 4016322886860
Вес, прим. *m*: 18 кг
Изделие: Wilo
Тип: Stratos 65/1-9