# Технический паспорт: Multivert MVI 208 (1~230 V, EPDM, PN 25)

## Характеристики

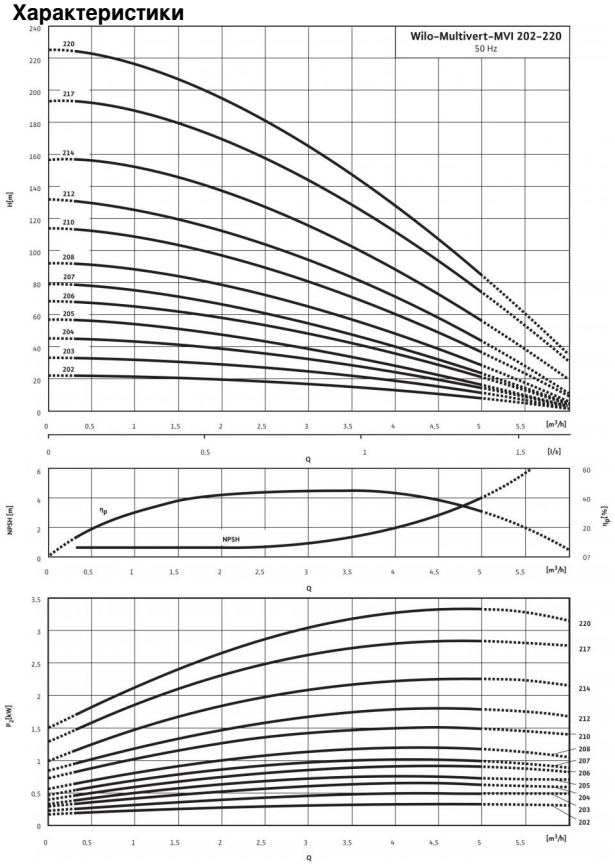


Характеристики согласно ISO 9906: 2012-3B

## Схема подключения
## Однофазный ток

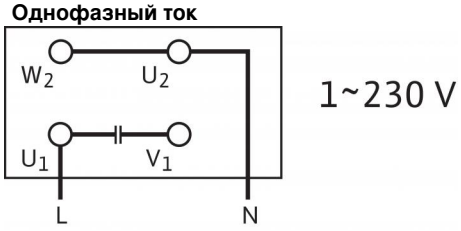


## Схема подключения
## Однофазный ток при неправильном направлении вращения

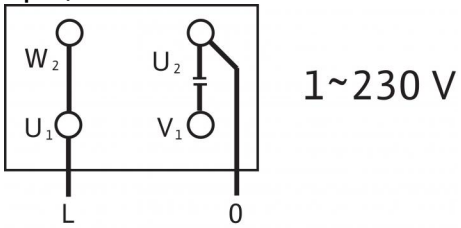


| Мощность | |
|---|---|
| Температура перекачиваемой жидкости *T* | -15...+120 °C |
| Температура окружающей среды, макс. *T* | 40 °C |
| Максимальное рабочее давление $p_{max}$ | 25 бар |

| Минимальный индекс эффективности (MEI) | |
|---|---|
| Минимальный индекс эффективности (MEI) | ≥ 0.40 |

| Мотор | |
|---|---|
| Класс изоляции | F |
| Степень защиты | IP 55 |
| Подключение к сети | 1~230 В, 50 Гц |
| Номинальная мощность электродвигателя $P_2$ | 1.5 кВт |
| Потребляемая мощность $P_1$ | 1.99 кВт |
| Номинальный ток 1~230 В, 50 Гц $I_N$ | 9.1 A |
| КПД электродвигателя $\eta_{m\ 100\%}$ | 76,0 % |

| Подключения | |
|---|---|
| Номинальный внутренний диаметр фланца (с напорной стороны) | DN 25 |
| Номинальный внутренний диаметр фланца (на стороне всасывания) | DN 25 |
| Уровень номинального давления (с напорной стороны) *PN* | PN 25 |
| Уровень номинального давления (на стороне всасывания) *PN* | PN 25 |

| Материалы | |
|---|---|
| Рабочее колесо | 1.4301 [AISI304] |
| Корпус насоса | 1.4301 [AISI304] |
| Вал насоса | 1.4301 [AISI304] |
| Статическое уплотнение | EPDM |
| Mechanical seal | U3BE3GG |

| Данные для заказа | |
|---|---|
| Изделие | Wilo |
| Тип | MVI 208 |
| Арт.-№ | 4018776 |
| Вес, прим. *m* | 34.8 кг |

• = имеется, - = отсутствует

## Размеры и габаритные чертежи: Multivert MVI 208 (1~230 V, EPDM, PN 25)

**Габаритный чертеж**

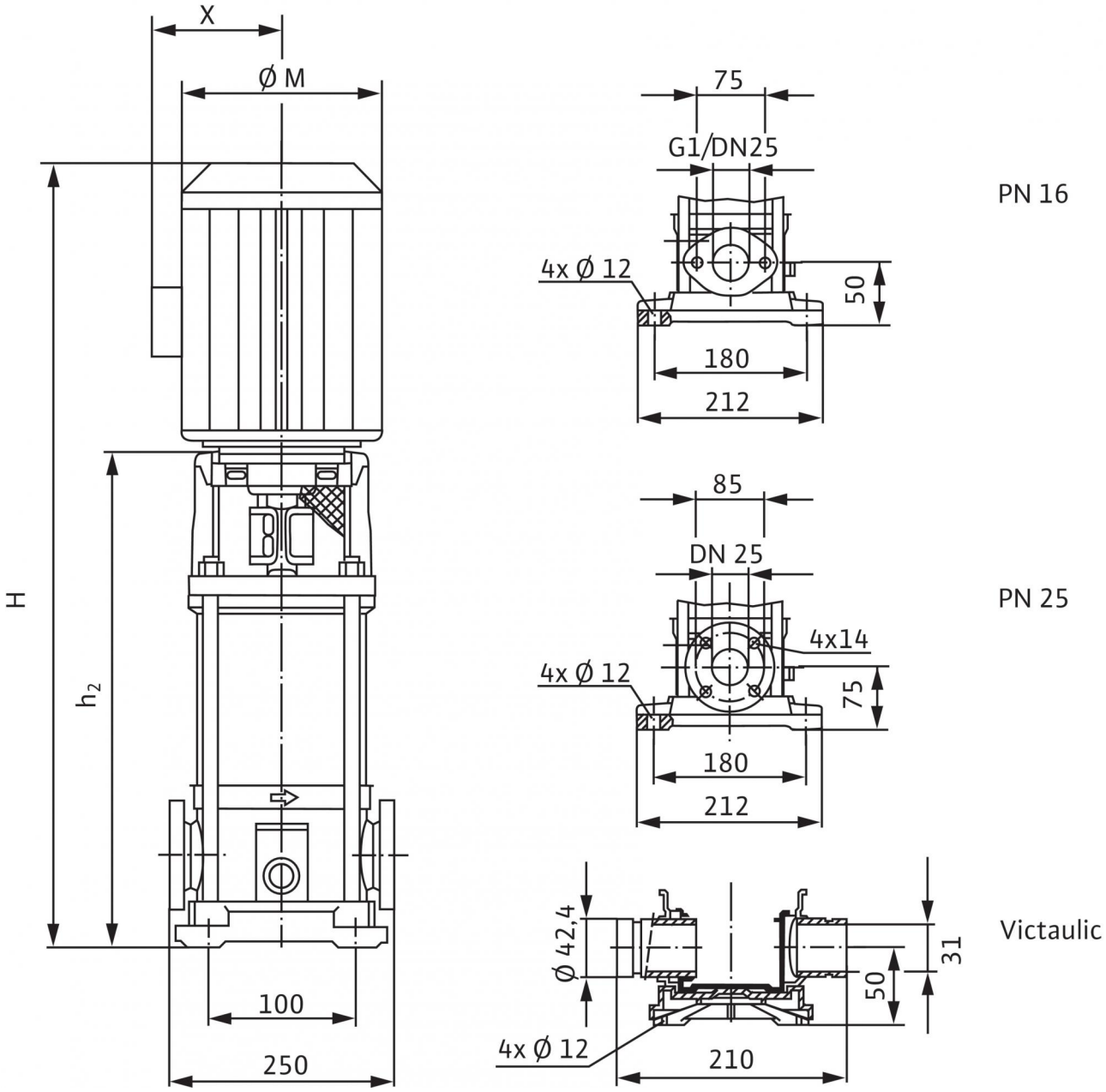


| | |
|---|---|
| Размеры *H* | 706.5 мм |
| Размеры *H2* | 461.5 мм |
| Размеры *X* | 131 мм |
| Размеры *Ø M* | 182 мм |
| Вес, прим. *m* | 35 кг |

1) вес без упаковки

## Характеристики: Multivert MVI 208 (1~230 V, EPDM, PN 25)

## Характеристики: Multivert MVI 208 (1~230 V, EPDM, PN 25)

## Характеристики: Multivert MVI 208 (1~230 V, EPDM, PN 25)

## Характеристики: Multivert MVI 208 (1~230 V, EPDM, PN 25)

## Характеристики: Multivert MVI 208 (1~230 V, EPDM, PN 25)

## Характеристики: Multivert MVI 208 (1~230 V, EPDM, PN 25)

## Характеристики: Multivert MVI 208 (1~230 V, EPDM, PN 25)

## Характеристики: Multivert MVI 208 (1~230 V, EPDM, PN 25)

## Характеристики: Multivert MVI 208 (1~230 V, EPDM, PN 25)

## Характеристики: Multivert MVI 208 (1~230 V, EPDM, PN 25)

## Характеристики: Multivert MVI 208 (1~230 V, EPDM, PN 25)

## Характеристики: Multivert MVI 208 (1~230 V, EPDM, PN 25)

## Характеристики: Multivert MVI 208 (1~230 V, EPDM, PN 25)

## Характеристики: Multivert MVI 208 (1~230 V, EPDM, PN 25)

## Характеристики: Multivert MVI 208 (1~230 V, EPDM, PN 25)

## Характеристики: Multivert MVI 208 (1~230 V, EPDM, PN 25)

## Характеристики: Multivert MVI 208 (1~230 V, EPDM, PN 25)

## Характеристики: Multivert MVI 208 (1~230 V, EPDM, PN 25)

## Характеристики: Multivert MVI 208 (1~230 V, EPDM, PN 25)

## Характеристики: Multivert MVI 208 (1~230 V, EPDM, PN 25)

## Характеристики: Multivert MVI 208 (1~230 V, EPDM, PN 25)

## Характеристики: Multivert MVI 208 (1~230 V, EPDM, PN 25)

## Характеристики: Multivert MVI 208 (1~230 V, EPDM, PN 25)

## Характеристики: Multivert MVI 208 (1~230 V, EPDM, PN 25)

## Характеристики: Multivert MVI 208 (1~230 V, EPDM, PN 25)

## Характеристики: Multivert MVI 208 (1~230 V, EPDM, PN 25)

## Характеристики: Multivert MVI 208 (1~230 V, EPDM, PN 25)

## Характеристики: Multivert MVI 208 (1~230 V, EPDM, PN 25)

## Характеристики: Multivert MVI 208 (1~230 V, EPDM, PN 25)

## Характеристики: Multivert MVI 208 (1~230 V, EPDM, PN 25)

## Характеристики: Multivert MVI 208 (1~230 V, EPDM, PN 25)

## Характеристики: Multivert MVI 208 (1~230 V, EPDM, PN 25)

## Характеристики: Multivert MVI 208 (1~230 V, EPDM, PN 25)

## Характеристики: Multivert MVI 208 (1~230 V, EPDM, PN 25)

## Характеристики: Multivert MVI 208 (1~230 V, EPDM, PN 25)

## Характеристики: Multivert MVI 208 (1~230 V, EPDM, PN 25)

## Характеристики: Multivert MVI 208 (1~230 V, EPDM, PN 25)

## Характеристики: Multivert MVI 208 (1~230 V, EPDM, PN 25)

## Характеристики: Multivert MVI 208 (1~230 V, EPDM, PN 25)

## Характеристики: Multivert MVI 208 (1~230 V, EPDM, PN 25)

## Характеристики: Multivert MVI 208 (1~230 V, EPDM, PN 25)

## Характеристики: Multivert MVI 208 (1~230 V, EPDM, PN 25)

## Характеристики: Multivert MVI 208 (1~230 V, EPDM, PN 25)

## Характеристики: Multivert MVI 208 (1~230 V, EPDM, PN 25)

## Характеристики: Multivert MVI 208 (1~230 V, EPDM, PN 25)

## Характеристики: Multivert MVI 208 (1~230 V, EPDM, PN 25)

## Характеристики: Multivert MVI 208 (1~230 V, EPDM, PN 25)

## Характеристики: Multivert MVI 208 (1~230 V, EPDM, PN 25)

# Описание изделия: Multivert MVI 208 (1~230 V, EPDM, PN 25)

Многоступенчатый нормальновсасывающий вертикальный высоконапорный центробежный насос линейного типа.

Вал насоса и вал стандартного электродвигателя IEC соединены друг с другом посредством продольно-свертной муфты. Отдельный подшипник качения соединительного элемента гарантирует оптимальное восприятия осевых усилий. Промежуточные подшипники гидравлической части обеспечивают долгий срок службы.

Насос подходит для водоснабжения и повышения давления, промышленных циркуляционных систем, технологической воды, контуров циркуляции охлаждающей воды. Его также можно использовать в системах пожаротушения, моечных установках, в системах орошения.

**Особенности/преимущества продукции**

- Коррозионностойкие рабочее и ведущее колеса и ступенчатый корпус.
- Разрешение к применению в питьевом водоснабжении для всех деталей, контактирующих с перекачиваемой жидкостью (версия EPDM)

**Комплект поставки**

- Многоступенчатый высоконапорный центробежный насос Wilo-MVI
- Инструкция по монтажу и эксплуатации
- Болты ответного фланца, гайки и уплотнения для опциональных круглых ответных фланцев
- Контрфланцы из серого чугуна и соответствующие винты, гайки и уплотнения для насосов PN16 с овальными фланцами

**Указания по компоновке**

- Защита электродвигателя – по запросу или предоставляется заказчиком
- Однофазный электродвигатель оснащен встроенной защитой электродвигателя от перегрева и конденсатором
- Съемная муфта (от 15 кВт) позволяет заменять торцовое уплотнение без демонтажа электродвигателя
- Контрфланцы доступны в качестве дополнительных принадлежностей
- Комплекты байпаса доступны в качестве дополнительных принадлежностей

**Мощность**

Температура перекачиваемой жидкости *T*: -15...+120 °C
Температура окружающей среды, макс. *T*: 40 °C
Максимальное рабочее давление $p_{max}$: 25 бар

**Минимальный индекс эффективности (MEI)**

Минимальный индекс эффективности (MEI): ≥ 0.40

**Мотор**

Класс изоляции: F
Степень защиты: IP 55
Подключение к сети: 1~230 В, 50 Гц
Номинальная мощность электродвигателя $P_2$: 1.5 кВт
Потребляемая мощность $P_1$: 1.99 кВт
Номинальный ток 1~230 В, 50 Гц $I_N$: 9.1 A
КПД электродвигателя $\eta_{m\ 100\%}$: 76,0 %

**Подключения**

Номинальный внутренний диаметр фланца (с напорной стороны): DN 25
Номинальный внутренний диаметр фланца (на стороне всасывания): DN 25
Уровень номинального давления (с напорной стороны) *PN*: PN 25
Уровень номинального давления (на стороне всасывания) *PN*: PN 25

**Материалы**

Рабочее колесо: 1.4301 [AISI304]
Корпус насоса: 1.4301 [AISI304]
Вал насоса: 1.4301 [AISI304]
Статическое уплотнение: EPDM
Mechanical seal: U3BE3GG

**Данные для заказа**

Изделие: Wilo
Тип: MVI 208
Арт.-№: 4018776
Вес, прим. *m*: 34.8 кг