Технический паспорт: Multivert MVI 110 (3~400 V, FKM, PN 25)

Характеристики

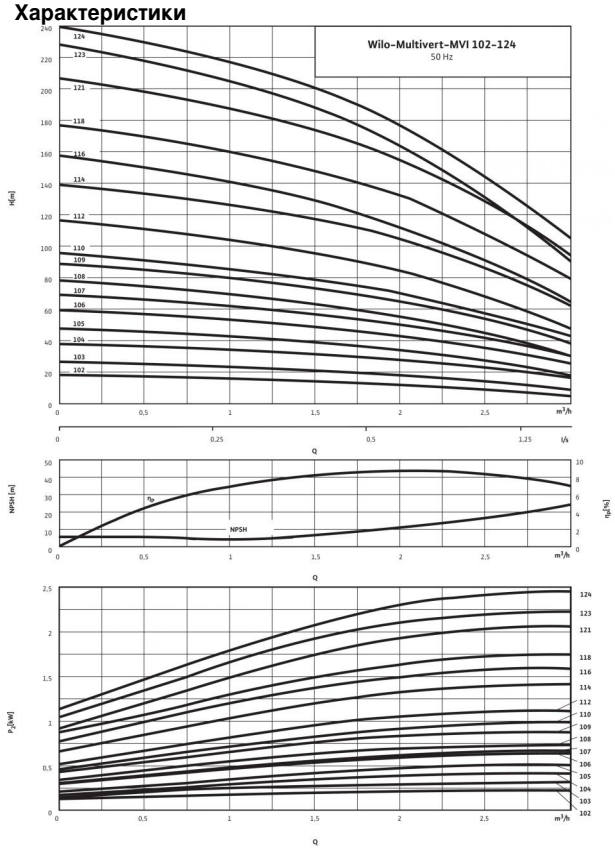

Характеристики согласно ISO 9906: 2012-3B

Схема подключения

Трехфазный ток ≤ 4 кВт

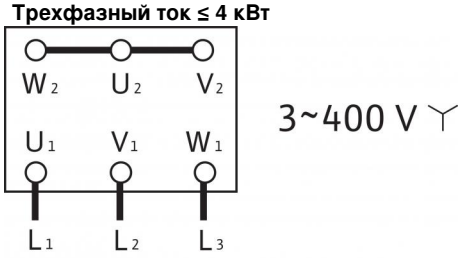

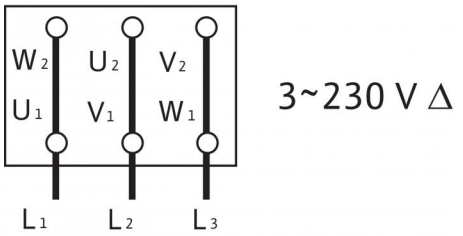

Мощность	
Температура перекачиваемой жидкости *T*	-15...+90 °C
Температура окружающей среды, макс. *T*	40 °C
Максимальное рабочее давление p_{max}	25 бар

Минимальный индекс эффективности (MEI)	
Минимальный индекс эффективности (MEI)	≥ 0.40

Мотор	
Класс изоляции	F
Степень защиты	IP 55
Подключение к сети	3~400 В, 50 Гц
Номинальная мощность электродвигателя P_2	1.1 кВт
Потребляемая мощность P_1	1.33 кВт
Номинальный ток 3~230 В, 50 Гц I_N	3.8 A
Номинальный ток 3~400 В, 50 Гц I_N	2.2 A
КПД электродвигателя $\eta_{m\ 50\%}$	79,1 %
КПД электродвигателя $\eta_{m\ 75\%}$	82,1 %
КПД электродвигателя $\eta_{m\ 100\%}$	82,7 %

Подключения	
Номинальный внутренний диаметр фланца (с напорной стороны)	DN 25
Номинальный внутренний диаметр фланца (на стороне всасывания)	DN 25
Уровень номинального давления (с напорной стороны) *PN*	PN 25
Уровень номинального давления (на стороне всасывания) *PN*	PN 25

Материалы	
Рабочее колесо	1.4404 [AISI316L]
Корпус насоса	1.4404 [AISI316L]
Вал насоса	1.4404 [AISI316L]
Статическое уплотнение	FKM
Mechanical seal	U3BVGG

Данные для заказа	
Изделие	Wilo
Тип	MVI 110
Арт.-№	4070502
Вес, прим. *m*	34.0 кг

• = имеется, - = отсутствует

Размеры и габаритные чертежи: Multivert MVI 110 (3~400 V, FKM, PN 25)

Габаритный чертеж

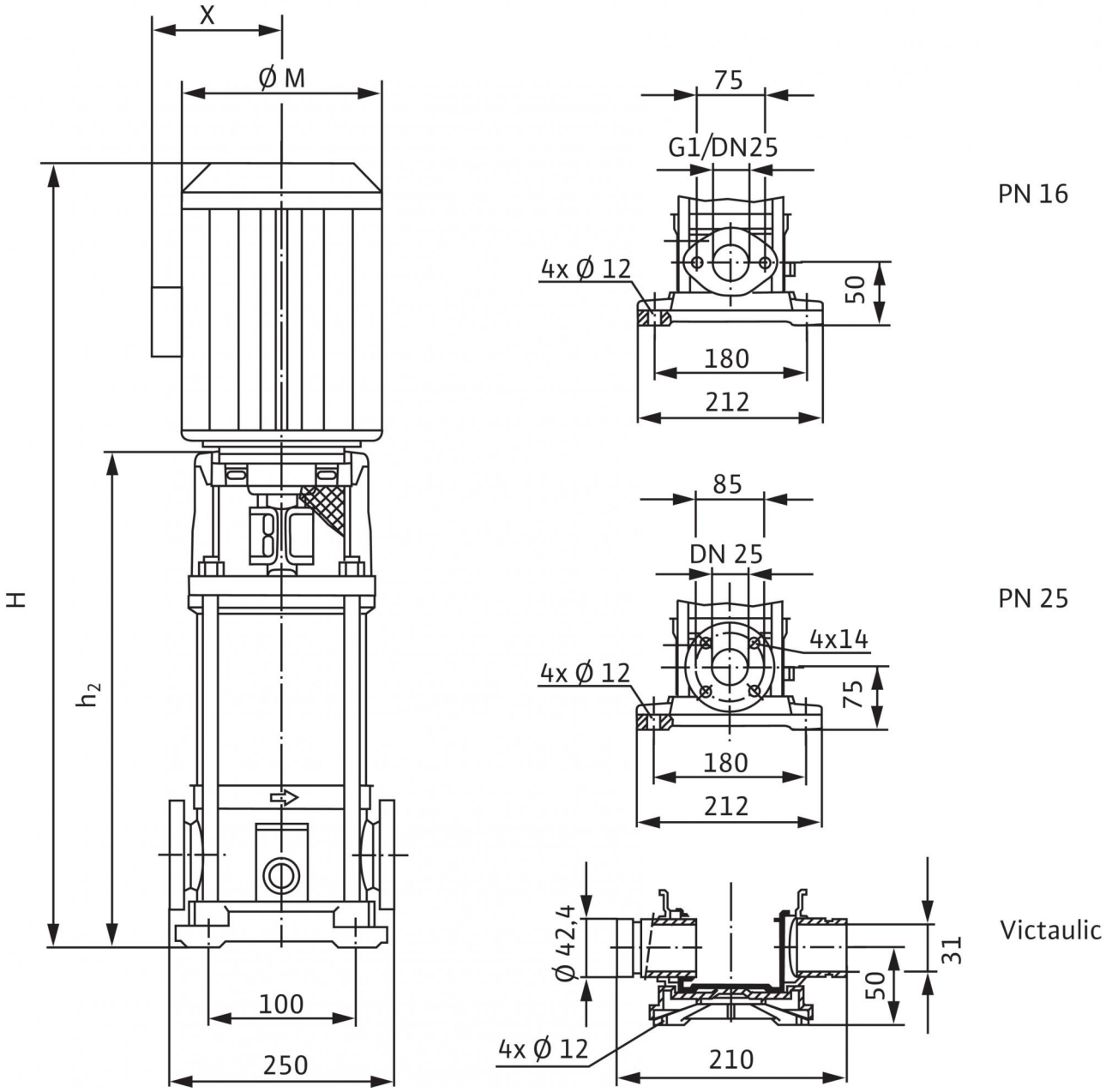

Размеры *H*	703 мм
Размеры *H2*	459.5 мм
Размеры *X*	115 мм
Размеры *Ø M*	158 мм
Вес, прим. *m*	34 кг

Характеристики: Multivert MVI 110 (3~400 V, FKM, PN 25)

Характеристики

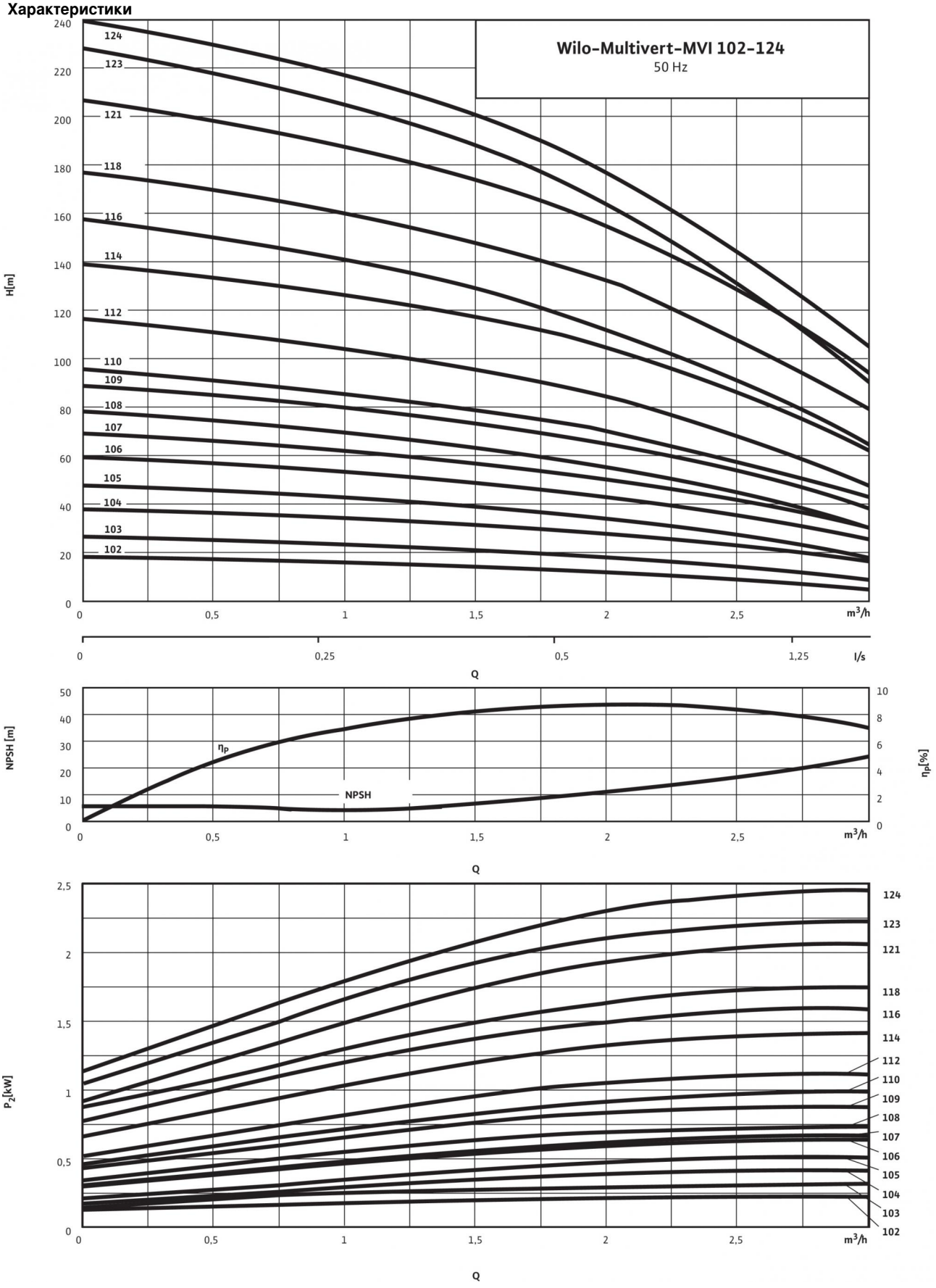

Характеристики согласно ISO 9906: 2012-3B

Описание изделия: Multivert MVI 110 (3~400 V, FKM, PN 25)

Многоступенчатый нормальновсасывающий вертикальный высоконапорный центробежный насос линейного типа.

Вал насоса и вал стандартного электродвигателя IEC соединены друг с другом посредством продольно-свертной муфты. Отдельный подшипник качения соединительного элемента гарантирует оптимальное восприятия осевых усилий. Промежуточные подшипники гидравлической части обеспечивают долгий срок службы.

Насос подходит для водоснабжения и повышения давления, промышленных циркуляционных систем, технологической воды, контуров циркуляции охлаждающей воды. Его также можно использовать в системах пожаротушения, моечных установках, в системах орошения.

Особенности/преимущества продукции

- Коррозионностойкие рабочее и ведущее колеса и ступенчатый корпус.
- Разрешение к применению в питьевом водоснабжении для всех деталей, контактирующих с перекачиваемой жидкостью (версия EPDM)

Комплект поставки

- Многоступенчатый высоконапорный центробежный насос Wilo-MVI
- Инструкция по монтажу и эксплуатации
- Болты ответного фланца, гайки и уплотнения для опциональных круглых ответных фланцев
- Контрфланцы из серого чугуна и соответствующие винты, гайки и уплотнения для насосов PN16 с овальными фланцами

Указания по компоновке

- Защита электродвигателя – по запросу или предоставляется заказчиком
- Однофазный электродвигатель оснащен встроенной защитой электродвигателя от перегрева и конденсатором
- Съемная муфта (от 15 кВт) позволяет заменять торцовое уплотнение без демонтажа электродвигателя
- Контрфланцы доступны в качестве дополнительных принадлежностей
- Комплекты байпаса доступны в качестве дополнительных принадлежностей

Мощность

Температура перекачиваемой жидкости *T*: -15...+90 °C
Температура окружающей среды, макс. *T*: 40 °C
Максимальное рабочее давление p_{max}: 25 бар

Минимальный индекс эффективности (MEI)

Минимальный индекс эффективности (MEI): ≥ 0.40

Мотор

Класс изоляции: F
Степень защиты: IP 55
Подключение к сети: 3~400 В, 50 Гц
Номинальная мощность электродвигателя P_2: 1.1 кВт
Потребляемая мощность P_1: 1.33 кВт
Номинальный ток 3~230 В, 50 Гц I_N: 3.8 A
Номинальный ток 3~400 В, 50 Гц I_N: 2.2 A
КПД электродвигателя $\eta_{m\ 50\%}$: 79,1 %
КПД электродвигателя $\eta_{m\ 75\%}$: 82,1 %
КПД электродвигателя $\eta_{m\ 100\%}$: 82,7 %

Подключения

Номинальный внутренний диаметр фланца (с напорной стороны): DN 25
Номинальный внутренний диаметр фланца (на стороне всасывания): DN 25
Уровень номинального давления (с напорной стороны) *PN*: PN 25
Уровень номинального давления (на стороне всасывания) *PN*: PN 25

Материалы

Рабочее колесо: 1.4404 [AISI316L]
Корпус насоса: 1.4404 [AISI316L]
Вал насоса: 1.4404 [AISI316L]
Статическое уплотнение: FKM
Mechanical seal: U3BVGG

Данные для заказа

Изделие: Wilo
Тип: MVI 110
Арт.-№: 4070502
Вес, прим. *m*: 34.0 кг