Технический паспорт: Wilo-TOP-S 80/20 DM PN6 (3~400/230 V, PN 6)

Характеристики Трехфазный ток

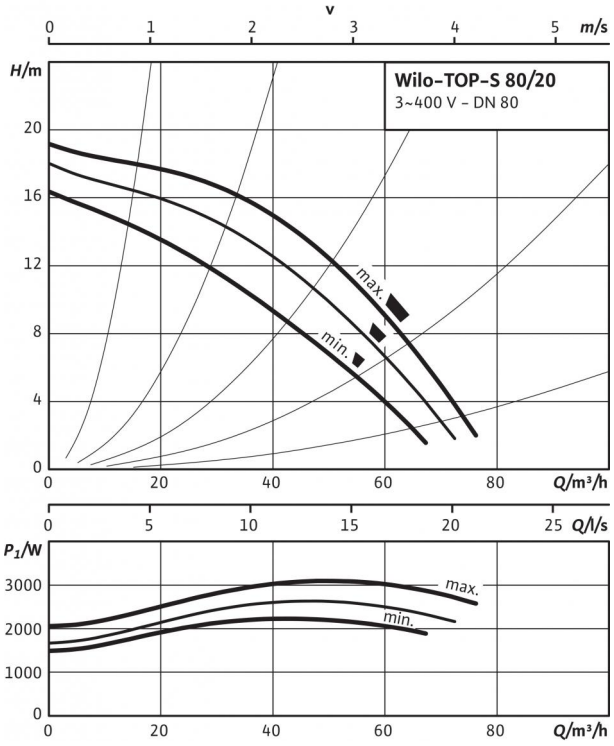

Габаритный чертеж

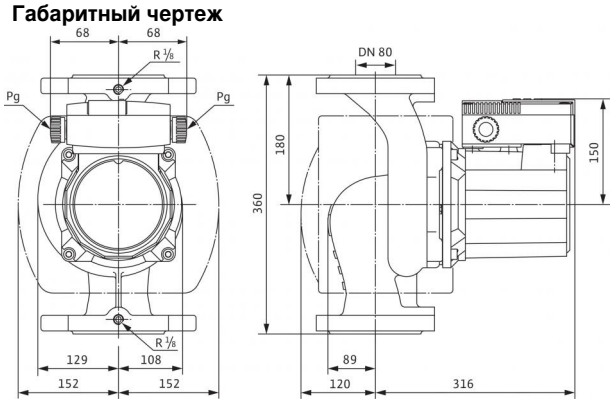

Допустимая перекачиваемая среда (другие среды по запросу)	
Вода систем отопления (согласно VDI 2035)	•
Водогликолевая смесь (макс. 1:1; при доле гликоля более 20 % необходимо проверять рабочие характеристики)	•

Допустимая область применения	
Диапазон температур при макс. температуре окружающей среды +40 °C	-20 до +110 (в кратковременном режиме 2 ч: +140) (при использовании с защитным модулем Wilo-C: от -20 до +110) °C
Макс. допустимое рабочее давление P_{max}	6 бар

Подсоединения к трубопроводу	
Фланец	Фланец PN 6 (рассчитан PN 16 согласно EN 1092-2)
Номинальный внутренний диаметр фланца	DN 80
Габаритная длина l_0	360 мм

Мотор/электроника	
Создаваемые помехи	EN 61000-6-3
Помехозащищенность	EN 61000-6-2
Степень защиты	IP X4D
Класс изоляции	H
Подключение к сети	3~400/230 V, 50 Hz
Номинальная мощность электродвигателя P_2	2200 Вт
Частота вращения *N*	2500 / 2750 / 2900 об/мин
Потребляемая мощность P_1	2270 / 2650 / 3120 W
Ток при 3~400 В *I*	4,35 / 4,80 / 6,10 A
Резьбовой ввод для кабеля *PG*	2x13,5
Защита электродвигателя	Опция – устройство отключения SK 602N/622N

Материалы	
Корпус насоса	Серый чугун (EN-GJL-250)
Рабочее колесо	Синтетический материал (полипропилен - 50% GF)
Вал насоса	Нержавеющая сталь (X46Cr13)
Подшипники	Полностью из графита

Минимальный подпор на всасывающем патрубке во избежание кавитации при температуре перекачиваемой воды	
Минимальное давление на входе при температурах жидкости 50/95 /110/130 °C	9 / 18 / 23 / 0 м

Данные для заказа	
Изделие	Wilo
Тип	TOP-S 80/20 DM PN6
Арт.-№	2165547
Вес, прим. *m*	45.5 кг

• = имеется, - = отсутствует

Технический паспорт: Wilo-TOP-S 80/20 DM PN6 (3~400/230 V, PN 6)

Схема подключения

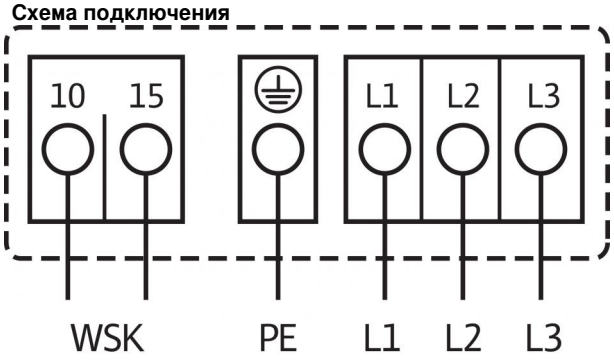

Подключение к электросети 3~400 В, 50 Гц
3~230 В, 50 Гц (со штекером переключения в качестве опции:
3~230 В)
WSK = защитный контакт обмотки
Полная защита электродвигателя на всех ступенях частоты вращения
с опциональным устройством отключения
SK 602N/SK 622N или другие приборы управления/регулирования,
совместимые с WSK
Выключение: выключение по сигналу внешнего прибора
управления/внешней системы регулирования
Сброс: Сброс сигнала неисправности выполняется автоматически
после
охлаждения электродвигателя

Размеры и габаритные чертежи: Wilo-TOP-S 80/20 DM PN6 (3~400/230 V, PN 6)

Габаритный чертеж фланца

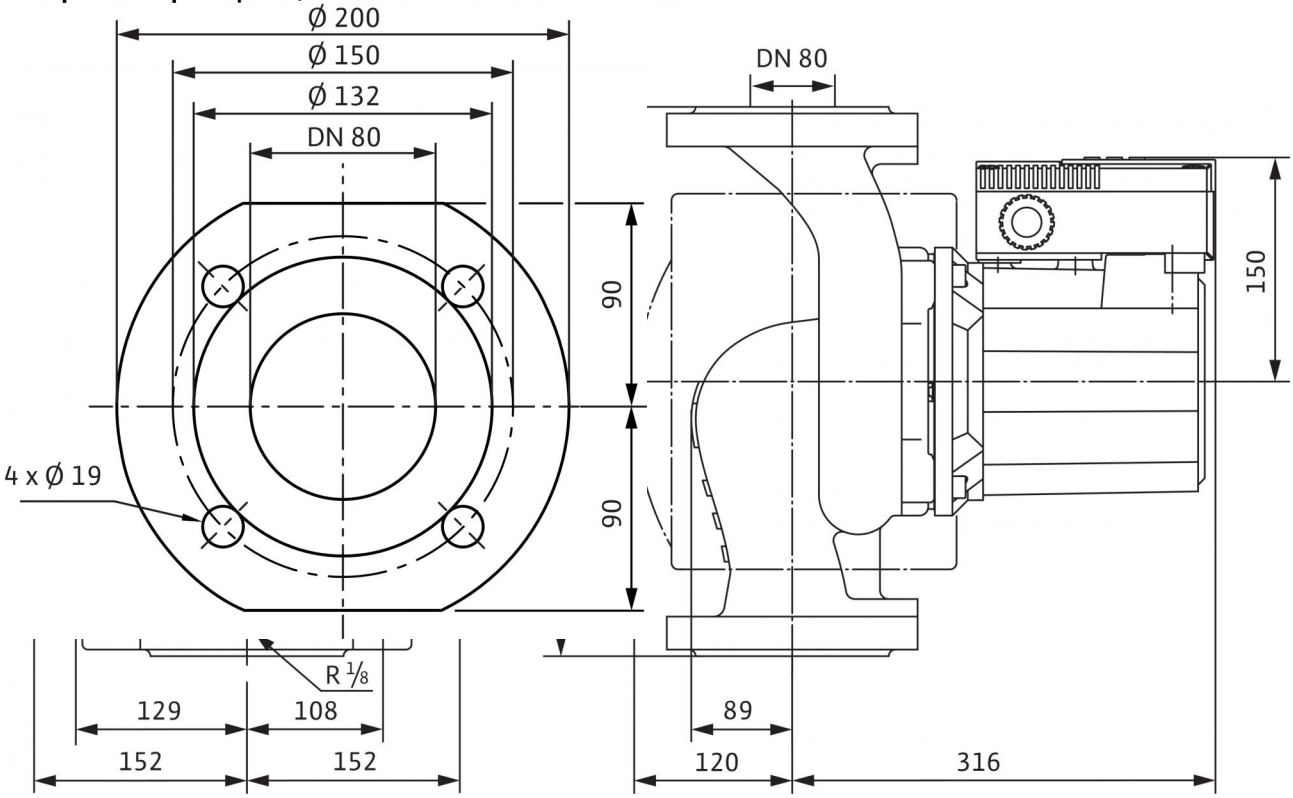

Характеристики: Wilo-TOP-S 80/20 DM PN6 (3~400/230 V, PN 6)

Характеристики Трехфазный ток

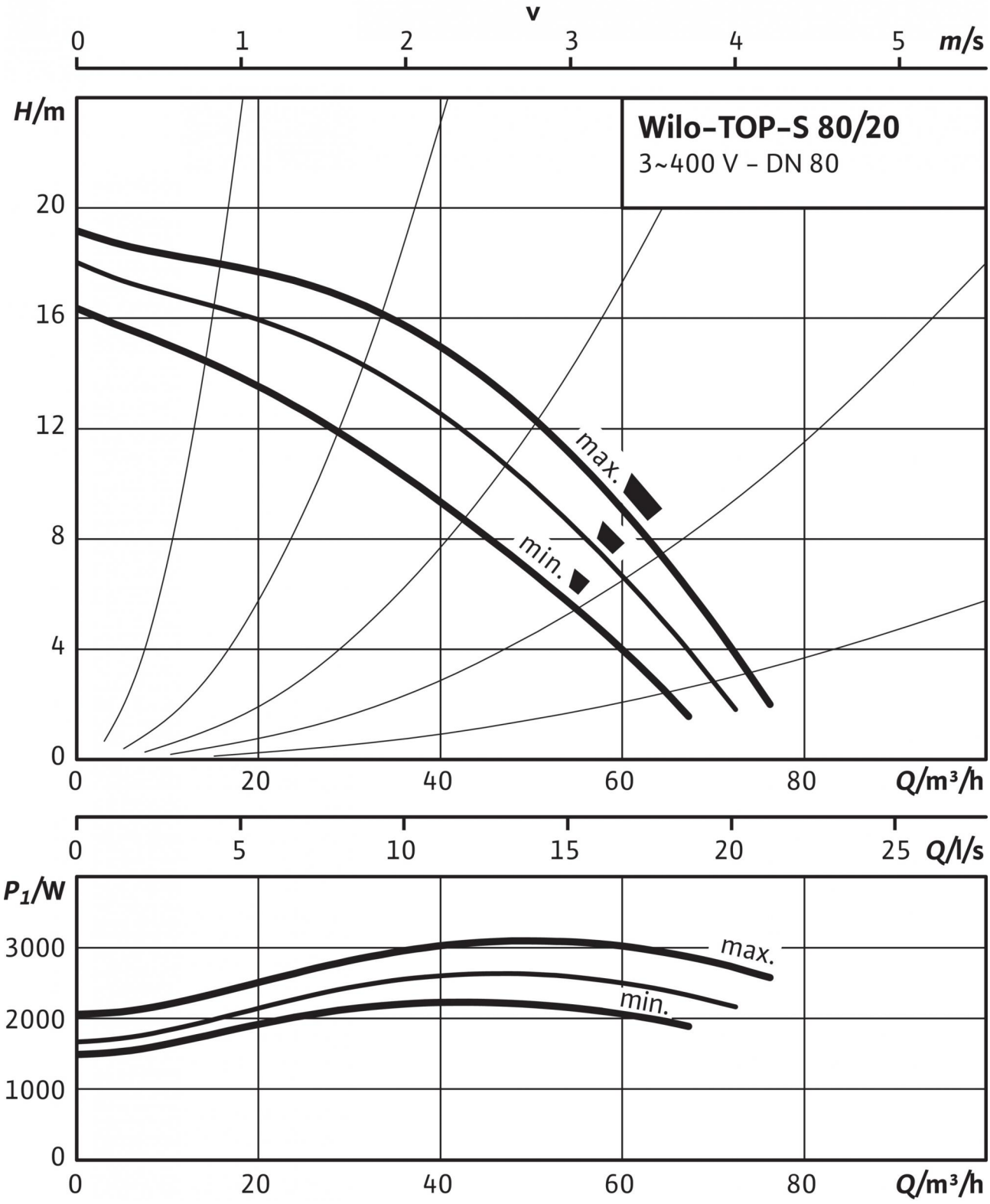

Описание изделия: Wilo-TOP-S 80/20 DM PN6 (3~400/230 V, PN 6)

Возможно применение для любых систем отопления, систем кондиционирования, закрытых контуров охлаждения и промышленных циркуляционных систем.

Не требующий техобслуживания циркуляционный насос с мокрым ротором, с резьбовым или фланцевым подсоединением, возможен выбор ступеней частоты вращения.

Оснащение и функции

- Ручная регулировка мощности с 3 ступенями частоты вращения
- Насосы с 1-фазным электродвигателем:
  - P2 до 90 Вт: встроенная защита обмотки от перегрева;
  - P2 ≥ 180 Вт: полная защита электродвигателя посредством защитного контакта обмотки в сочетании с устройством отключения (опция: SK 602N/SK 622N)
- Насосы с 3-фазным электродвигателем:
  - P2 до 90 Вт: встроенная защита обмотки от перегрева;
  - P2 ≥ 180 Вт: полная защита электродвигателя посредством защитного контакта обмотки в сочетании с устройством отключения (опция: SK 602N/SK 622N)
  - Электроподключение к сети 3~230 В с опциональным штекером переключения
- Корпус насоса с катафорезным покрытием для оптимальной защиты от коррозии
- Комбинированный фланец PN 6/PN 10 (при DN 40 - DN 65)
- теплоизоляционные кожухи.

Материалы

Корпус насоса: Серый чугун (EN-GJL-250)
Рабочее колесо: Синтетический материал (полипропилен - 50% GF)
Вал насоса: Нержавеющая сталь (X46Cr13)
Подшипники: Полностью из графита

Допустимая перекачиваемая среда (другие среды по запросу)

Макс. расход Q_{max}: 76.5 м3/ч
Макс. напор H_{max}: 18.99999 M

Допустимая область применения

Диапазон температур при макс. температуре окружающей среды +40 °C: -20 до +110 (в кратковременном режиме 2 ч: +140) (при использовании с защитным модулем Wilo-C: от -20 до +110) °C

Подсоединения к трубопроводу

Номинальный внутренний диаметр фланца: DN 80
Фланец: Фланец PN 6 (рассчитан PN 16 согласно EN 1092-2)
Габаритная длина l_0: 360 мм

Мотор/электроника

Создаваемые помехи: EN 61000-6-3
Помехозащищенность: EN 61000-6-2
Степень защиты: IP X4D
Класс изоляции: H
Подключение к сети: 3~400/230 V, 50 Hz
Частота сети *F*: 50 Гц
Номинальная мощность электродвигателя P_2: 2200 Вт
Частота вращения *N*: 2500 / 2750 / 2900 об/мин
Ток при 3~400 В *I*: 4,35 / 4,80 / 6,10 A
Защита электродвигателя: Опция – устройство отключения SK 602N/622N
Резьбовой ввод для кабеля *PG*: 2x13,5

Данные для заказа

Арт.-№: 2165547
Номер EAN: 4048482638355
Вес, прим. *m*: 45.5 кг
Изделие: Wilo
Тип: TOP-S 80/20 DM PN6