ARI-ASTRA® - Клапан регулировки потока, не требующий обслуживания клапан (до 120°C)
ARI-ASTRA®Plus - Клапан регулировки потока с сильфонным уплотнением, не требующий обслуживания (до 175°C частично 350°C)

ARI-ASTRA® -
Проходная конструкция с фланцами
с системой двойного эластичного уплотнения

- не требует тех. обслуживания
- мягкое уплотнение
- система двойного эластичного уплотнения (EDD)
- изолирующая крышка с блокировкой точки росы
- уплотнение верхней части затвора
- Цифровой индикатор

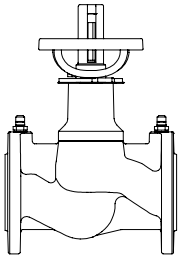

Серый литейный чугун

Серия 020 (DN15-200)

стр. 2

Серия 020 - ARI-ASTRA®

ARI-ASTRA® -
Проходная конструкция с фланцами
с сальниковым уплотнением

- не требует тех. обслуживания
- мягкое уплотнение
- Сальниковое уплотнение
- изолирующая крышка с блокировкой точки росы
- уплотнение верхней части затвора
- Индикатор хода

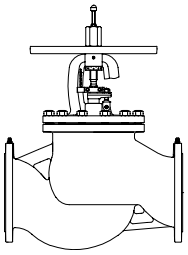

Серый литейный чугун

Серия 042 (DN250-500)

стр. 3

Цифровой индикатор

ARI-ASTRA®Plus -
Проходная конструкция с фланцами
с сильфонным уплотнением

- контрольный номер OTH: 088-945053
- не требует тех. обслуживания
- Металлическое уплотнение
- утопленный смазочный ниппель
- Сильфон
- Цифровой индикатор

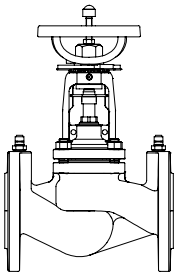

Чугун с шаровидным графитом

Серия 042 (DN15-200)

стр. 4

Серия 042 - ARI-ASTRA®Plus

ARI-ASTRA®Plus -
Проходная конструкция с фланцами
с сальниковым уплотнением

- Металлическое уплотнение
- Сальниковое уплотнение
- Индикатор хода

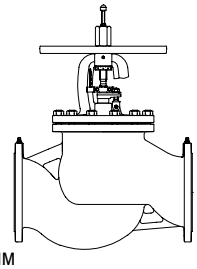

Чугун с шаровидным графитом

Серия 042 (DN250-400)

стр. 5

Основные характеристики:

- индикатор положения
- ограничитель хода
- неподнимающийся маховик
- защита от перекручивания для всех номинальных диаметров
- шток с внешней ходовой резьбой
- без содержания фтористо-хлористого углеводорода (FCKW) и полихлорированного дифенила (PCB)
- возможна полная изоляция в соответствии с Положениями об экономии энергии (EnEV)
- интегрированные штуцеры для измерения давления в стандартном исполнении

Проходной клапан регулировки потока с фланцами и системой двойного эластичного уплотнения (серый литейный чугун)

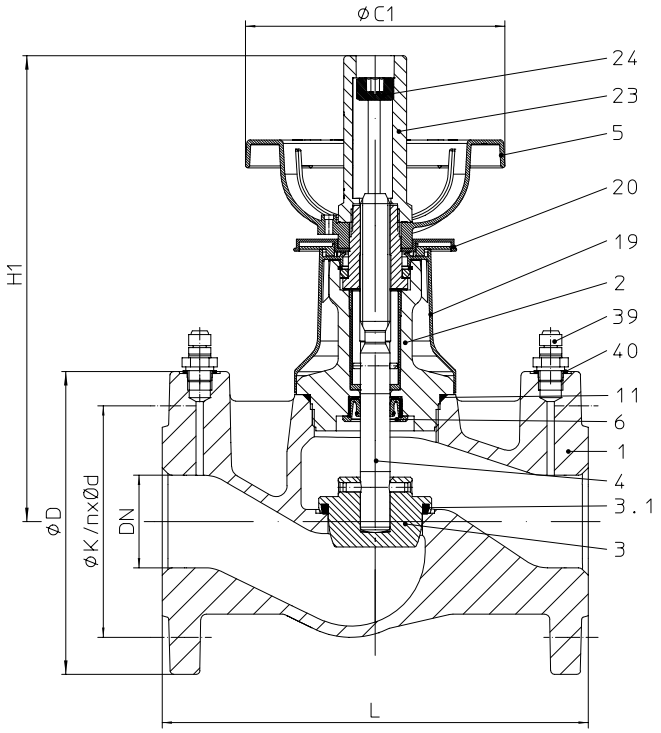

Фигура	Номинальное давление	Материал	Номинальный диаметр
12.020	PN 16	EN-JL1040	DN15-200

Исполнение:	**Рабочая температура -10°C до +120°C (кратковременно до +130°C)** • Модель с цифровым индикатором из пластмассы • Штуцеры для измерения давления

Просьба учитывать ограничения при больших перепадах давления! (см. ниже)
(макс. допуст. ΔP см. приложение: характеристики расхода)

Спецификация деталей				
Поз.	**Зпч.**	**Обозначение**	**Фигура 12.020 DN15-80**	**Фигура 12.020 DN100-200**
1		Корпус	EN-JL1040, EN-GJL-250	
2		Колпак	EN-JL1040, EN-GJL-250	
3	x	Затвор	11SMnPb30+C (Цинковое микрослойное покрытие)	≤ DN150: 11SMnPb30+C (Цинковое микрослойное покрытие) DN200: C45E, 1.1191 (Цинковое микрослойное покрытие)
3.1		Мягкое уплотнение	PTFE +25% C	
4		Шпиндель	X20Cr13+QT, 1.4021+QT (полированный)	
5	x	Маховик	≤ DN50: PA 6 > DN50: DC01, 1.0330 (покрытие)	DC01, 1.0330 (покрытие)
6		Уплотнительное кольцо	EPDM70 (EDD - система двойного эластичного уплотнения)	
11	x	Уплотнительное кольцо	EPDM	--
11	x	Уплотнительная прокладка	--	чистый графит (с прослойкой из хромоникелевой стали)
19		Изоляционный колпачок	PA 6.6	
20	x	Индикатор (цифровой)	ABS	
23	x	Кожух	PA 6.6	
39		Штуцеры для измерения давления (G1/4")	CW614N, 2.0401	
40		Уплотнение	Арамидные волокна	
	└ Запасные части			

DN		**15**	**20**	**25**	**32**	**40**	**50**	**65**	**80**	**100**	**125**	**150**	**200**
Монтажная длина FTF базового ряда 1 согласно DIN EN 558													стандартные размеры фланцев см. стр. 7
L	(мм)	130	150	160	180	200	230	290	310	350	400	480	600
Габаритные размеры													
H1	(мм)	215	215	215	215	255	255	315	335	370	400	450	540
ØA	(мм)	60	60	60	60	60	60	60	87	87	87	87	87
ØC1	(мм)	110	110	110	110	140	140	180	180	180	180	180	210
Ход	(мм)	20	20	20	20	30	30	40	48	48	54	70	90
Ограничение ΔP	(бар)	16	16	16	16	16	16	16	16	16	16	16	14
Значение Kvs	($м^3$/ч)	4,5	6,6	9,8	15,1	24,9	48,5	74,4	111	165	242	372	704
Значение Zeta	--	4	5,9	6,5	7,3	6,6	4,2	5,1	5,3	5,9	6,7	5,8	5,2
Значение Z согласно VDMA 24423		0,44	0,63	0,54	0,52	0,47	0,36	0,30	0,37	0,27	0,23	0,23	0,23
Значения коэффициентов Zeta определены с допуском на расчетное значение Kv по нормам VDI/VDE 2173													
Диаметр штурвала ≥ DN100 при Δp ≥ 10бар необходимо соблюдать ARI-TL 0060000065													
Масса													
12.020	(кг)	3,5	4,1	4,8	6,6	9	11,5	18,5	24,5	40	49	91	170

Соблюдайте требования, содержащиеся в нормативной и технической документации!
В системах, отвечающих требованиям TRD 110, не допускается применение арматуры ARI из EN-JI1040.
Имеется разрешение на изготовление в соответствии с TRB801 №45. (по TRB 801 № 45 применение EN-JL1040 не допускается)
Инженер-конструктор установки отвечает за правильность выбора запорно-регулирующей арматуры.
Средостойкость и допустимость использования необходимо проверять и запрашивать у производителя (см. обзор продукции и таблицу средостойкости).

Проходной клапан регулировки потока с фланцами и сальниковым уплотнением (серый литейный чугун)

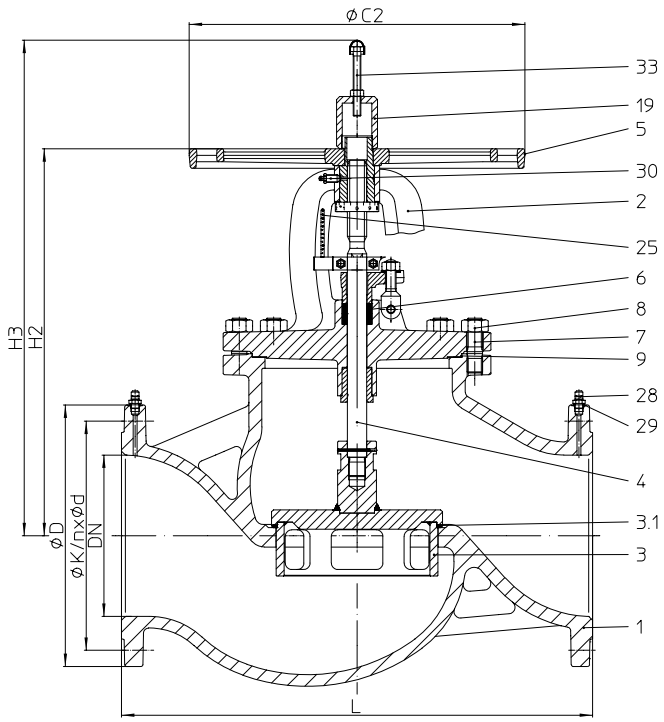

Фигура	Номинальное давление	Материал	Номинальный диаметр
12.042	PN 16	EN-JL1040	DN250-500

Исполнение:	**Рабочая температура -10°C до +200°C** • Индикатор хода • Штуцеры для измерения давления

Просьба учитывать ограничения при больших перепадах давления! (см. ниже)
(макс. допуст. ΔP см. приложение: характеристики расхода))

Спецификация деталей			
Поз.	**Зпч.**	**Обозначение**	**Фигура 12.042 DN250-400**
1		Корпус	EN-JL1040, EN-GJL-250
2		Дугообразная крышка	EN-JL1040, EN-GJL-250
3	x	Затвор	P265 GH, 1.0425 / G19 9 Nb Si, 1.4551
3.1		Мягкое уплотнение	PTFE +25% C
4	x	Шпиндель	X20Cr13+QT, 1.4021+QT (полированный)
5		Маховик	EN-JL1040, EN-GJL-250 (покрытие)
6	x	Сальниковая набивка	чистый графит
7		Шпилька	25CrMo4, 1.7218
8		Шестигранные гайки	C35E, 1.1181
9	x	Уплотнительная прокладка	чистый графит (с прослойкой из хромоникелевой стали)
19		Защитный колпачок	11SMnPb30+C (покрытие)
25		Индикатор (индикатор хода)	Al
28		Штуцеры для измерения давления (G1/4“)	CW614N, 2.0401
29		Уплотнение	Арамидные волокна
30		Фиксирующее устройство	St - A3G
33		Ограничитель хода	4.6 - A2T
	└ Запасные части		

DN		250	300	350	400	500
Монтажная длина FTF базового ряда 1 согласно DIN EN 558						стандартные размеры фланцев см. стр. 7
L	(мм)	730	850	980	1100	1350
Габаритные размеры						
H2	(мм)	600	685	775	790	901
H3	(мм)	785	890	1035	1050	1157
ØC2	(мм)	520	520	640	640	640
Ход	(мм)	66	84	84	91	119
Ограничение ΔP	(бар)	9	6	4,5	3,5	1,5
Значение Kvs	($м^3$/ч)	812	1380	1651	2383	3185
Значение Zeta	--	9,5	6,8	8,8	7,2	9,9
Значения коэффициентов Zeta определены с допуском на расчетное значение Kv по нормам VDI/VDE 2173						
Масса						
12.042	(кг)	265	360	535	765	1171

Соблюдайте требования, содержащиеся в нормативной и технической документации!
В системах, отвечающих требованиям TRD 110, не допускается применение арматуры ARI из EN-JI1040.
Имеется разрешение на изготовление в соответствии с TRB801 №45. (по TRB 801 № 45 применение EN-JL1040 не допускается)
Инженер-конструктор установки отвечает за правильность выбора запорно-регулирующей арматуры.
Средостойкость и допустимость использования необходимо проверять и запрашивать у производителя (см. обзор продукции и таблицу средостойкости).

Проходной клапан регулировки потока с фланцами и сильфонным уплотнением (чугун с шаровидным графитом)

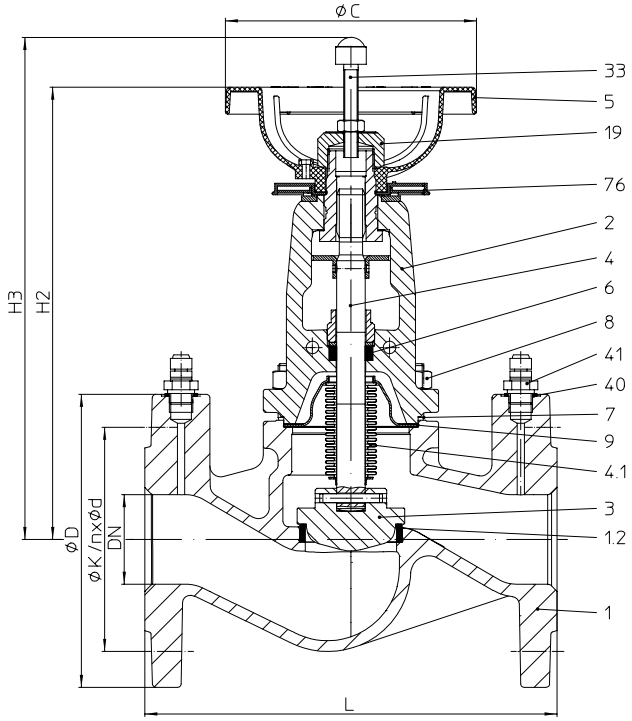

Фигура	Номинальное давление	Материал	Номинальный диаметр
22.042	PN 16	EN-JS1049	DN15-200

Исполнение:	DN15-150: **Рабочая температура -10°C до +175°C** • цифровой индикатор из пластмассы • Штуцеры для измерения давления (Индикатор хода опционально: -10°C до +350°C)
	DN200: **Рабочая температура -10°C до +350°C** • Индикатор хода (Штуцеры для измерения давления опционально: -10°C до +200°C)

Просьба учитывать ограничения при больших перепадах давления! (см. ниже)
(макс. допуст. ΔP см. приложение: характеристики расхода)

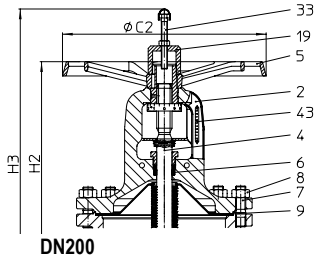

DN200

Спецификация деталей				
Поз.	**Зпч.**	**Обозначение**	**Фигура 22.042 (DN15-150)**	**Фигура 22.042 (DN200)**
1		Корпус	EN-JS1049 , EN-GJS-400-18U-LT	
1.2		Седельное кольцо	X20Cr13+QT, 1.4021+QT	
2		Дугообразная крышка	EN-JS1049 , EN-GJS-400-18U-LT	
3	x	Затвор	X20Cr13+QT, 1.4021+QT	
4	x	Шпиндель	X20Cr13+QT, 1.4021+QT (полированный)	
4.1		Сильфон	X6CrNiMoTi17-12-2, 1.4571	
5		Маховик	≤ DN80: PA 6 > DN80: DC01, 1.0330 (покрытие)	EN-JL1040, EN-GJL-250 (покрытие)
6	x	Сальниковая набивка	чистый графит	
7		Шпилька	25CrMo4, 1.7218	
8		Шестигранные гайки	C35E, 1.1181	
9		Уплотнительная прокладка	чистый графит (с прослойкой из хромоникелевой стали)	
19		Защитный колпачок	11SMnPb30+C, 1.0718+C (покрытие)	
33		Ограничитель хода	4.6 - A2T / 8 - A2T	
40		Уплотнение	Арамидные волокна	
41		Штуцеры для измерения давления (G1/4“)	CW614N, 2.0401	
43		Индикатор (индикатор хода)	-- (опционально)	Al
76	x	Индикатор (цифровой)	ABS	--
	└ Запасные части			

DN		**15**	**20**	**25**	**32**	**40**	**50**	**65**	**80**	**100**	**125**	**150**	**200**
Монтажная длина FTF базового ряда 1 согласно DIN EN 558													стандартные размеры фланцев см. стр. 7
L	(мм)	130	150	160	180	200	230	290	310	350	400	480	600
Габаритные размеры													
H2	(мм)	225	225	235	235	255	255	270	290	380	405	435	520
H3	(мм)	240	240	245	245	275	275	295	315	425	465	495	625
ØC	(мм)	140	140	140	140	140	140	140	140	210	210	210	400
Ход	(мм)	6	6	8	8	13	13	16	20	25	32	40	50
Ограничение ΔP	(бар)	16	16	16	16	16	16	16	16	16	16	16	14
Значение Kvs	($м^3$/ч)	5,04	6,06	8,72	14	27	33,2	55,4	89,5	125	224	330	570
Значение Zeta	--	3,2	7	8,2	8,5	5,6	9,1	9,3	8,2	10,2	7,8	7,4	7,9
Значения коэффициентов Zeta определены с допуском на расчетное значение Kv по нормам VDI/VDE 2173													
Масса													
22.042	(кг)	4	5	6,1	7,2	8,7	10,8	14,9	20,7	32,4	51,6	74	147

Соблюдайте требования, содержащиеся в нормативной и технической документации!
Имеется разрешение на изготовление в соответствии с TRB801 №45.
Инженер-конструктор установки отвечает за правильность выбора запорно-регулирующей арматуры.
Средостойкость и допустимость использования необходимо проверять и запрашивать у производителя (см. обзор продукции и таблицу средостойкости).

Проходной клапан регулировки потока с фланцами и сальниковым уплотнением (чугун с шаровидным графитом)

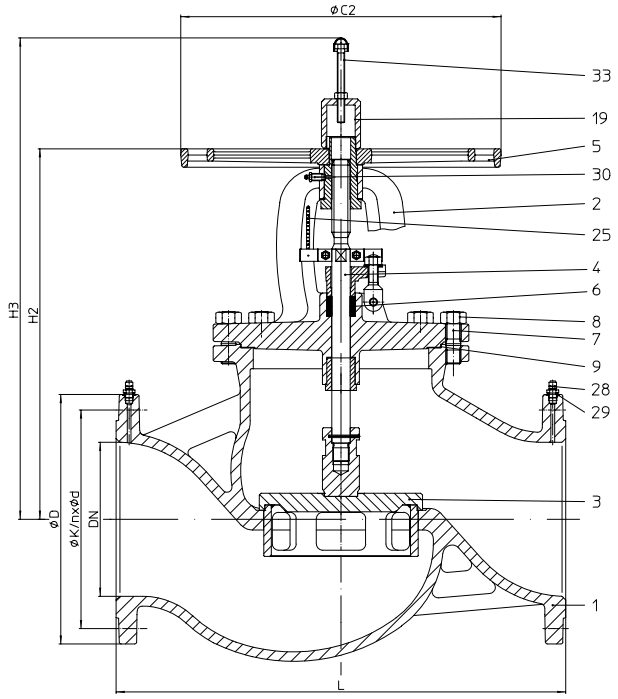

Фигура	Номинальное давление	Материал	Номинальный диаметр
22.042	PN 16	EN-JS1049	DN250-400

Исполнение:	**Рабочая температура: -10°C до +350°C** • Индикатор хода (Штуцеры для измерения давления опционально: -10°C до +200°C)

Просьба учитывать ограничения при больших перепадах давления! (см. ниже)
(макс. допуст. ΔP см. приложение: характеристики расхода)

Спецификация деталей			
Поз.	**Зпч.**	**Обозначение**	**Фигура 22.042 (DN250-400)**
1		Корпус	EN-JS1049 , EN-GJS-400-18U-LT
1.2		Седельное кольцо	X20Cr13+QT, 1.4021+QT
2		Дугообразная крышка	EN-JS1049 , EN-GJS-400-18U-LT
3	x	Затвор	P265 GH, 1.0425 / G19 9 Nb Si, 1.4551
4	x	Шпиндель	X20Cr13+QT, 1.4021+QT (полированный)
5		Маховик	EN-JL1040, EN-GJL-250 (покрытие)
6	x	Сальниковая набивка	чистый графит
7		Шпилька	25CrMo4, 1.7218
8		Шестигранные гайки	C35E, 1.1181
9	x	Уплотнительная прокладка	чистый графит (с прослойкой из хромоникелевой стали)
19		Защитный колпачок	11SMnPb30+C, 1.0718+C (покрытие)
25		Индикатор (индикатор хода)	Al
28		Штуцеры для измерения давления (G1/4“) (опционально)	CW614N, 2.0401
29		Уплотнение (опционально)	Арамидные волокна
30		Фиксирующее устройство	St - A3G
33		Ограничитель хода	4.6 - A2T / 5 - A2T
	└ Запасные части		

DN		250	300	350	400
Монтажная длина FTF базового ряда 1 согласно DIN EN 558					стандартные размеры фланцев см. стр. 7
L	(мм)	730	850	980	1100
Габаритные размеры					
H2	(мм)	600	685	775	790
H3	(мм)	785	890	1035	1050
ØC2	(мм)	520	520	640	640
Ход	(мм)	66	84	84	91
Ограничение ΔP	(бар)	9	6	4,5	3,5
Значение Kvs	($м^3$/ч)	812	1380	1651	2383
Значение Zeta	--	9,5	6,8	8,8	7,2
Значения коэффициентов Zeta определены с допуском на расчетное значение Kv по нормам VDI/VDE 2173					
Масса					
22.042	(кг)	265	360	535	620

Соблюдайте требования, содержащиеся в нормативной и технической документации!
Имеется разрешение на изготовление в соответствии с TRB801 №45.
Инженер-конструктор установки отвечает за правильность выбора запорно-регулирующей арматуры.
Средостойкость и допустимость использования необходимо проверять и запрашивать у производителя (см. обзор продукции и таблицу средостойкости).

ASTRA®

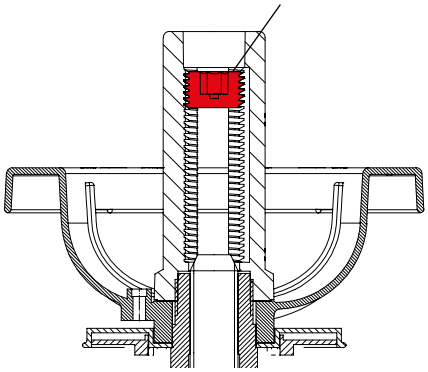

Ограничитель хода DN15-200

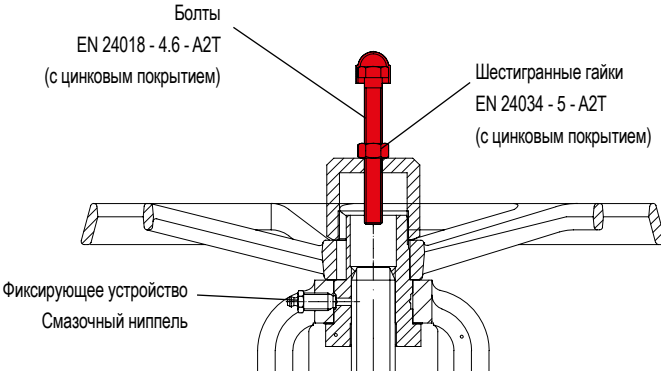

Ограничитель хода, фиксирующее устройство DN250-400

ASTRA®Plus

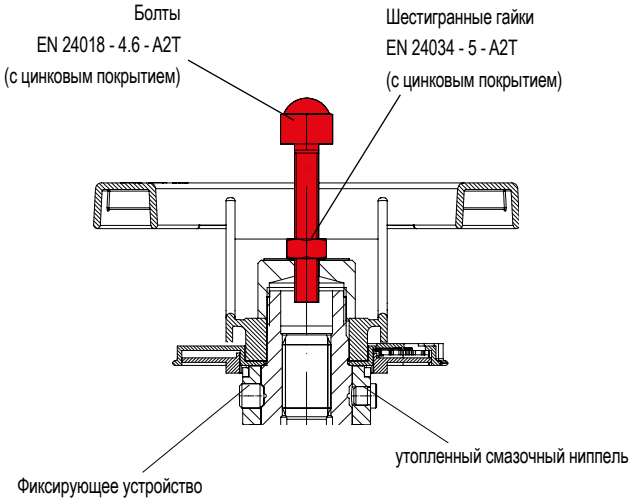

Ограничитель хода, фиксирующее устройство DN15-150

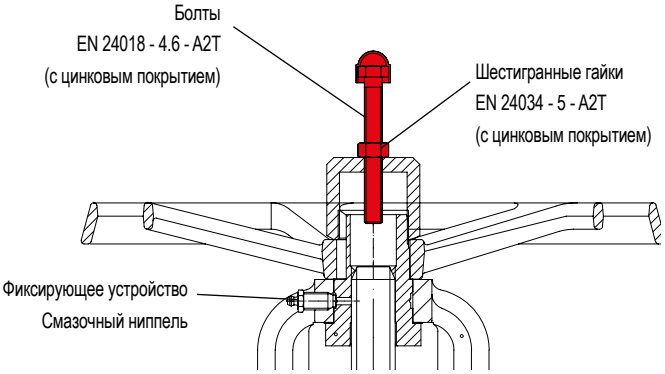

Ограничитель хода, иксирующее устройство DN200-400

DN			15	20	25	32	40	50	65	80	100	125	150	200	250	300	350	400	500
Стандартные размеры фланцев согласно DIN EN 1092-2																		Отверстия фланцев/допуски толщины согласно DIN 2533	
PN16	ØD	(мм)	95	105	115	140	150	165	185	200	220	250	285	340	405	460	520	580	715
	ØK	(мм)	65	75	85	100	110	125	145	160	180	210	240	295	355	410	470	525	650
	n x Ød	(мм)	4x14	4x14	4x14	4x18	4x18	4x18	4x18	8x18	8x18	8x18	8x22	12x22	12x26	12x26	16x26	16x30	20x33

Номинальное давление/ температура	**Промежуточные значения макс. допустимого рабочего давления можно определить путем линейной интерполяции между предыдущим и последующим значениями температуры.**

согласно DIN EN 1092-2			**-10°C до 120°C**	**150°C**	**200°C**	**250°C**	**300°C**	**350°C**
EN-JL1040	16	(бар)	16	14,4	12,8	11,2	9,6	--
EN-JS1049	16	(бар)	16	15,5	14,7	13,9	12,8	11,2

Внимание: просьба учитывать диапазон рабочих температур!				
12.020 **DN15-200** (см. стр. 2)	**-10°C до +120°C (кратковременно до +130°C)** • цифровым индикатором из пластмассы • Штуцеры для измерения давления		**22.042** **DN15-150** (см. стр. 4)	**-10°C до +175°C** • цифровым индикатором из пластмассы • Штуцеры для измерения давления (Индикатор хода опционально: -10°C до +350°C без штуцеров для измерения давления)
12.042 **DN250-400** (см. стр. 3)	**-10°C до +200°C** • Индикатор хода • Штуцеры для измерения давления		**22.042** **DN200-400** (см. стр. 4+5)	**-10°C до +350°C** • Индикатор хода (Штуцеры для измерения давления опционально: -10°C до +200°C)

myValve - Расчёт

Содержание: **Модуль коденсатоотводчики - расчёт и подбор ARI -CONA**

- Расчёт регулятора (расчёт и подбор типа конденсатоотводчика при заданном расходе или тепловой мощности)
- Расчёт типоразмера при заданном давлении, расходе конденсата, температуре доохлаждения и скорости потока.

Среда:

- Пар (насыщенный и перегретый)
- Воздух

Особенности:

- Обработка расчетных данных и предложенных вариантов, включая чертежи, для каждого проекта и его отдельных позиций (Tag).
- Выдача рассчетных данных и предложенных вариантов в формате PDF.
- Предложенные варианты могут быть использованы для прямого размещения заказа.
- Возможность выбора единиц измерения в системе SI и ANSI с непосредственным перерасчётом при переключении.
- Расчеты в избыточном и абсолютном давлении.
- Все клапаны ARI включены в базу данных.
- Прямой доступ к технической документации, инструкциям по эксплуатации, диаграммам температур/давлений, графикам расходной характеристики и чертежам по всем предложенным вариантам.
- Возможен доступ к программе в локальной сети (нет необходимости в инсталляции для отдельных пользователей).
- Обзорный каталог по типам арматуры.

Системные требования: Системы Windows, Linux, итд.

Измерительный прибор ARImetec®-DX

Для измерения дифференциального давления в гидравлических системах

• сенсорное устройство и дисплей (**PDA**)

• Опционально:
сенсорное устройство и **App для смартфонов** (Android, вкл. 2 лицензии)

(см. отдельное техническое описание)

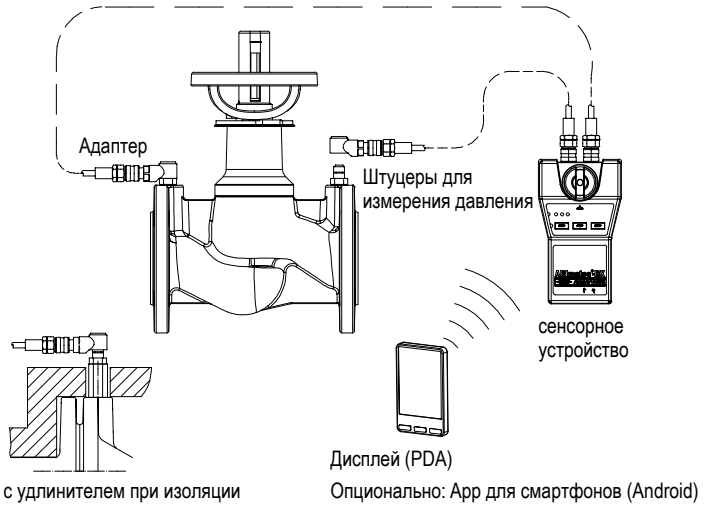

DN			15 - 25	32 - 40	50 - 80	100 - 400	500 [1]
Исполнение 1	Патрубок измерения давления с уплотнением (стандарт)	[2]	●	●	●	●	●
	Адаптер для патрубка измерения давления	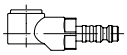	используется только для измерений				
Исполнение 2	Измерительный клапан с уплотнением	[2] 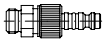			●	●	●
A	Удлинитель 40 мм	[2]		●	●	●	●
B	Комбинации для изоляции в соответствии с положением по экономии энергии - EnEV	[2] Удлинитель A		●	●		
C		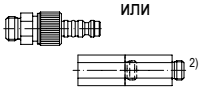 или [2] 2 x удлинителя A				●	●

Внимание: уплотнение из материала EPDM; не пригоден для сред, содержащих минеральное масло!

[1] только фигура 12.042

[2] резьбовая сторона для присоединения к корпусу клапана

Внимание: Просьба учитывать диапазон рабочих температур!	
Вспомогательное оборудование	**-10°C до +90°C**
Измерения при T	**-10°C до +90°C**

При заказе укажите:

- Номер фигуры
- Номинальное давление
- Номинальный диаметр
- Специальное исполнение / вспомогательные устройства

Если предполагается эксплуатация во взрывоопасной зоне (ATEX), укажите это при размещении заказа

Пример:

Фигура 12.020; номинальное давление PN16; номинальный диаметр DN 100.

ARI-Armaturen Albert Richter GmbH & Co. KG, D-33750 Schloß Holte-Stukenbrock,
Тел.. +49 (0)5207 / 994-0, Телефакс +49 (0)5207 / 994-297 или 298 Интернет: https://www.ari-armaturen.com эл.почта: info.vertrieb@ari-armaturen.com